РЕСАНТА

ПАСПОРТ



СИСТЕМА ЖИДКОСТНОГО ОХЛАЖДЕНИЯ

Серия СО

СО-6

www.resanta.ru

resanta.ru

УВАЖАЕМЫЙ ПОКУПАТЕЛЬ!

Выражаем благодарность за Ваш выбор и гарантируем высокое качество, безупречное функционирование приобретенного Вами изделия марки «Ресанта», при соблюдении правил его эксплуатации.

В настоящее время над производством сварочного оборудования работает крупный научно-исследовательский центр, пять основных современных производственных площадок, а также, несколько дополнительных. Благодаря передовым исследованиям и надежности сварочного оборудования, сварочное оборудование РЕСАНТА надежно зарекомендовало себя у нескольких миллионов потребителей в бытовой, строительной и промышленной эксплуатации.

Мы предлагаем широкий ассортимент сварочного оборудования и сопутствующих товаров:

- Инверторное оборудование для ручной дуговой сварки;
- Инверторное оборудование для аргонодуговой сварки
- Инверторные полуавтоматы для сварки в среде защитных газов;
- Оборудование для воздушно-плазменной резки
- Универсальные и комбинированные сварочные инверторы;
- Средства защиты при сварочных работах;
- Комплектующие, расходные материалы и аксессуары.

Сварочное оборудование марки РЕСАНТА широко представлено среди представительств и дилеров по всей территории России. Оборудование проходит контрольное тестирование на производстве, а также, дальнейшую тщательную предпродажную проверку, гарантийное и послегарантийное обслуживание, что обеспечивает стабильность высокого качества марки РЕСАНТА.

Перед использованием данного устройства обязательно прочтите инструкцию!

Конструкция непрерывно совершенствуется, поэтому приобретенная Вами модель может незначительно отличаться от описываемой в данном руководстве.

Мы всегда рады получить от Вас обратную связь по эксплуатации нашей продукции, а также по улучшению его качества:

E-mail: idea@resanta.ru

Web site: http://www.resanta.ru

resanta.ru

РЕСАНТА®

СОДЕРЖАНИЕ

1. ОБЩИЕ СВЕДЕНИЯ 5
2. ПРАВИЛА БЕЗОПАСНОСТИ 6
3. КОМПЛЕКТНОСТЬ 7
4. ОБЩИЙ ВИД УСТРОЙСТВА 8
5. ТЕХНИЧЕСКИЕ ХАРАКТЕРИСТИКИ 9
6. ПОДГОТОВКА УСТРОЙСТВА К РАБОТЕ И ПОРЯДОК РАБОТЫ 9
6.1 УСТРОЙСТВО И ПРИНЦИП РАБОТЫ 9
6.2 ПОДКЛЮЧЕНИЕ ОБОРУДОВАНИЯ 10
7. ТЕХНИЧЕСКОЕ ОБСЛУЖИВАНИЕ 11
7.1 ЕЖЕДНЕВНОЕ ТЕХ ОБСЛУЖИВАНИЕ 11
7.2. ОБСЛУЖИВАНИЕ КАЖДЫЕ ШЕСТЬ МЕСЯЦЕВ 12
8. ВОЗМОЖНЫЕ НЕИСПРАВНОСТИ 12
9. ТРАНСПОРТИРОВАНИЕ, ХРАНЕНИЕ И УТИЛИЗАЦИЯ 12
10. ГАРАНТИИ ИЗГОТОВИТЕЛЯ 13
11. ГАРАНТИЙНЫЙ ТАЛОН 15
12. СЕРВИСНЫЕ ЦЕНТРЫ 16

resanta.ru

1. ОБЩИЕ СВЕДЕНИЯ

⚠Внимание!

Перед использованием данного устройства обязательно прочтите инструкцию.

Представленная документация содержит минимально необходимые сведения для применения изделия. Компания-производитель вправе вносить в конструкцию усовершенствования, не изменяющие правила и условия эксплуатации, без отражения их в эксплуатационной документации.

Руководство является неотъемлемой частью изделия и должно сопровождать его при изменении местоположения или перепродаже.

Производитель не несет ответственности за последствия использования или работу изделия в случае неправильной эксплуатации или внесения изменений в конструкцию, а также за возможные последствия по причине незнания или некорректного выполнения условий эксплуатации, изложенных в руководстве.

Пользователь оборудования всегда отвечает за сохранность и разборчивость данного руководства.

По всем возникшим вопросам, связанным с эксплуатацией и обслуживанием оборудования, вы можете получить консультацию в сервисных центрах вашего региона.

Описание и назначение устройства

Система жидкостного охлаждения СО-6, 6л (далее кулер или блок водяного охлаждения) разработан для совместного применения со сварочными инверторными полуавтоматами САИПА 350 и САИПА 500.

Система жидкостного охлаждения – это система, созданная для отвода тепла от силового кабеля, гусака рукоятки горелки за счет циркуляции охлажденной воды от радиатора по всей длине горелки. Данная система позволяет поддерживать температуру горелки в пределах номинального диапазона во время рабочего цикла сварочного инвертора.

Блок водяного охлаждения можно установить вместо ящика для инструментов в нижней части тележки. Такое расположение кулера обеспечивает комфортную работу и удобство транспортировки.

Температурный диапазон работы кулера РЕСАНТА от - 20 до +40° С.

resanta.ru

⚠Внимание!

Использование кулера при отрицательных температурах требует применение антифриза соответствующего температурного диапазона.

2. ПРАВИЛА БЕЗОПАСНОСТИ

⚠Внимание!

Прочтите перед началом использования устройства

Правила безопасности при сварочных работах – это совокупность норм и правил, которые необходимо соблюдать по отношению к хранению материалов, пользованию оборудованием, сварочного процесса и одежды мастера.

При эксплуатации системы жидкостного охлаждения, во время работ по газопламенной обработке металлов необходимо соблюдать правила техники безопасности и гигиены труда, требования ГОСТ 12.2.008-75 и «Правила безопасности для объектов, использующих сжиженные углеводородные газы» ПБ 12-609-03, утвержденные Госгортехнадзором России.

- Сварочная дуга поражает незащищенные глаза. Остерегайтесь вспышек сварочной дуги.
- Сварочная дуга и брызги обжигают незащищенную кожу. Используйте защитные перчатки и одежду.
- Обращайте внимание на противопожарные правила. Перемещайте легко возгораемые или взрывчатые материалы от места сварочных работ. Необходимо **ВСЕГДА** иметь противопожарное оборудование на месте сварочных работ. Будьте готовы к опасности при сварочных работах.

⚠Внимание!

Возгорание может произойти даже спустя несколько часов после того, как сварочные работы были прекращены, поэтому убедитесь, что после окончания работ все оборудование обесточено и нет очагов воспламенения.

- Запрещается ставить сварочное оборудование внутрь детали, где производятся работы (контейнер, кузов автомобиля). Не ставьте сварочный аппарат на влажную поверхность. Всегда проверяйте исправность кабеля перед сварочными работами. Незамедлительно замените поврежденный кабель. Поврежденный кабель может привести к травмам или возгоранию. Кабель не должен быть ничем зажат и не должен касаться острых краев свариваемых деталей.

resanta.ru

- Защищайте себя надлежащим образом, используя специальную защитную одежду. Не надевайте влажные вещи.
- Запрещается работать на влажной поверхности и с поврежденным кабелем. Не кладите горелку или сварочные кабели на сварочный аппарат или другое электрическое оборудование.
- Не включайте горелку, если она не направлена непосредственно на место сварки.
- Убедитесь, что на месте сварочных работ хорошая вентиляция воздуха. Примите меры
- повышенной безопасности при работе с металлами, которые содержат: свинец, кадмий, цинк, меркурий или бериллий.

3. КОМПЛЕКТНОСТЬ

1. Блок водяного охлаждения в сборе - 1шт
2. Трубки подключения кулера к устройству подачи проволоки 5,5м – 2шт (красная и синяя)
3. Паспорт
4. Упаковка

Система жидкостного охлаждения оснащена евроразъемом (euro adaptor) для подключения горелок MIG.

resanta.ru

4. ОБЩИЙ ВИД УСТРОЙСТВА

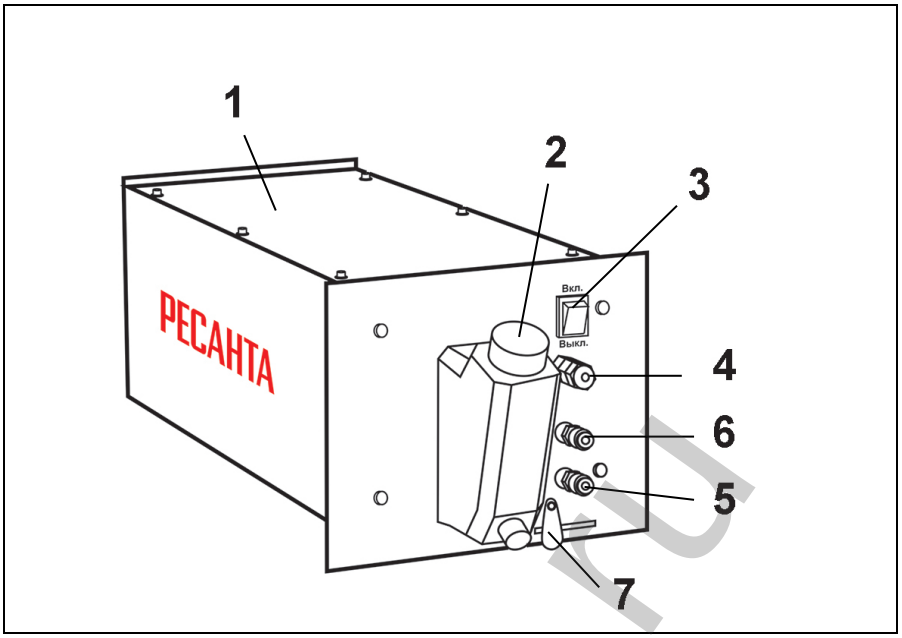

Рис. 1. Общий вид системы жидкостного охлаждения

*Внешний вид устройства может отличаться от изображенного на рисунке.

1. Корпус блока охлаждения
2. Резервуар для охлаждающей жидкости
3. Кнопка вкл/выкл
4. Сетевой кабель
5. Входной штуцер охлаждающей жидкости Out (диаметр М8)
6. Выходной штуцер охлаждающей жидкости In (диаметр М8)
7. Защелка для фиксации

Функции:

- Увеличение времени стабильной работы сварочного инвертора
- Обеспечение высокого давления на расстоянии до 17 м
- Корпус кулера стойкий к коррозии
- Имеет низкий уровень шума
- Удобен в эксплуатации
- Увеличение работоспособности и долговечности сварочного аппарата

resanta.ru

5. ТЕХНИЧЕСКИЕ ХАРАКТЕРИСТИКИ

Серия система жидкостного охлаждения/ Модель	**Система жидкостного охлаждения СО-6, 6л**
Мощность, Вт	370
Потребляемый ток, А	0,3-0,6
Максимальное давление, кг/ $см^2$	3
Скорость подачи, л/мин	8
Напряжение сети, Вт	220 (1 фаза)
Условия эксплуатации, С°	-20+40
Емкость бака, л	6
Охлаждающая жидкость	Дистиллированная вода (при отрицательной температуре - антифриз)
Класс защиты	IP23S
Габаритные размеры, мм	691*320*259
Масса, кг	15

Таблица 1. Технические характеристики

6. ПОДГОТОВКА УСТРОЙСТВА К РАБОТЕ И ПОРЯДОК РАБОТЫ

6.1 Устройство и принцип работы

Жидкостное охлаждение ориентировано на интенсивные работы, а также на работу в условиях высокой температуры окружающей среды. Например, если окружающая среда +30 С° и более, то циркуляции горячего воздуха будет недостаточно для охлаждения аппарата. На аппаратах жидкостного типа охлаждения помимо вентиляторов устанавливается система жидкостного охлаждения (бачок охлаждающей жидкости). В него заливается жидкость специального химического состава, либо дистиллированная вода. Благодаря циркуляции охлаждающей жидкости по аппарату и сварочной горелке обеспечивается его непрерывная работа и охлаждение. Данный вид охлаждения оптимизирует также охлаждение сварочной горелки.

Важно учитывать, что на аппараты такого типа используются **сварочные горелки с жидкостным типом охлаждения!**

resanta.ru

⚠Внимание!

Если установить на сварочный аппарат, работающий при повышенной температуре окружающей среды, горелку, предназначенную для воздушного охлаждения, она перегреется, т.к. ей будет не хватать дополнительного охлаждения жидкостью. В случае же, если установить горелки наоборот: жидкостную горелку на аппарат с воздушным охлаждением, то из-за отсутствия жидкости, она сгорит.

Основные требования в эксплуатации системы жидкостного охлаждения:

- Необходимо следить за уровнем охлаждающей жидкости. Если жидкости становится мало, то аппарату и горелке не хватает охлаждения.
- Запрещается смешивать жидкости разных производителей, т.к. устройство может выйти из строя из-за разного химического состава.
- Периодически необходимо проверять качество залитой жидкости.

6.2 Подключение оборудования

- Достаньте оборудование из упаковки.
- Проверьте оборудование, а также, аксессуары перед тем, как использовать на предмет целостности.
- Откройте заливную крышку (горловину), убедитесь в чистоте бачка. Несмотря на то, что бачок и сама жидкость полностью изолированы от окружающей среды, бывают случаи, когда система охлаждения забивается грязью. Грязь может попадать в жидкость по разным причинам, например, залили жидкость из грязной тары. Если в жидкость попадает грязь, это может нарушить работу помпы и ее придется прочищать.
- Установите систему жидкостного охлаждения на тележку сварочного аппарата вместо ящика для инструментов и подключите к сварочному аппарату.
- Подключите трубки для циркуляции воды от блока охлаждения к устройству подачи проволоки. Важно подключить трубки в соответствии с цветом, синий к синему, красный к красному. Синий контур -это выходной контур с охлажденной водой после

resanta.ru

радиатора, красный контур – выходной, с горячей водой, после отвода тепла от силового кабеля горелки.

- Защитите его от попадания воды и прямых солнечных лучей.
- Убедитесь, что с передней и задней сторон аппарата достаточно места для циркуляции воздуха.

⚠Внимание!

Некоторые жидкости, применяемые для охлаждения, опасны. Избегайте попадания жидкости на кожу и в глаза! В случае попадания, срочно обратитесь к врачу!

- Подключите кабель блока водяного охлаждения к сети.
- Подсоедините рукава подачи воды к штуцерам, используя аксессуары, в случае необходимости.
- Обозначение IN – вход, OUT – выход. Подсоедините выход блока жидкостного охлаждения к входу горелки и выходной штуцер горелки к входу блока жидкостного охлаждения.
- Наполните резервуар водой. Также, может подойти другой антифриз. При использовании спирта, пропорция - дистиллированной воды 90% и 10% спирта.
- Контролируйте уровень заливки по полупрозрачной выдающейся части бака.
- Включите питание.
- Отсоедините штуцер входа блока жидкостного охлаждения и убедитесь, что водяной контур горелки заполнен водой и из выхода горелки поступает жидкость. Закрутите плотно штуцер.
- Устройство готово к работе.
- Проверяйте уровень жидкости и доливайте в случае необходимости.
- Если уровень жидкости упал или рукав заблокирован или повреждён, сварка недопустима.

resanta.ru

7. ТЕХНИЧЕСКОЕ ОБСЛУЖИВАНИЕ

Следите за напряжением в сети!

7.1 Ежедневное тех обслуживание

Перечень условий, необходимых для **ежедневного** выполнения:

- Проверить уровень воды (при необходимости долить жидкость).
- Проверить кабели и соединения. Подтянуть их или заменить поврежденные части.

7.2. Обслуживание каждые шесть месяцев

Эти условия должны выполняться ***каждые шесть месяцев***

- Очистить аппарат от пыли и грязи. Смените охлаждающую жидкость и промыть трубы и резервуар чистой водой.

8. ВОЗМОЖНЫЕ НЕИСПРАВНОСТИ

Возможные неисправности	**Причины и способы их устранения**
Двигатель работает	Нет поступления жидкости; засорился канал; - продуть сжатым воздухом или заменить засорённый канал
Подсос воздуха	Проверить герметичность крепления штуцеров, уровень воды или заменить мембрану насоса
Не работает двигатель	Проверить напряжение в сети и предохранитель

9. ТРАНСПОРТИРОВАНИЕ, ХРАНЕНИЕ И УТИЛИЗАЦИЯ

Транспортирование

Устройство можно транспортировать любым видом закрытого транспорта в упаковке производителя или без нее с сохранением изделия от механических повреждений, атмосферных осадков, воздействия химически активных веществ. Наличие в воздухе паров кислот, щелочей и других агрессивных примесей не допускается.

Во время погрузочно-разгрузочных работ устройство не должно подвергаться ударам, падениям и воздействию атмосферных осадков.

Хранение

Устройство следует хранить в сухом, не запыленном помещении. При хранении должна быть обеспечена защита устройства от атмосферных осадков. Наличие в воздухе паров кислот, щелочей и других агрессивных примесей не допускается.

Устройство во время хранения должно быть недоступно для детей.

Утилизация

Оборудование, отслужившее свой срок и не подлежащее восстановлению, должно утилизироваться согласно нормам, действующим в стране эксплуатации.

resanta.ru

В других обстоятельствах:

- не выбрасывайте оборудование вместе с бытовым мусором;
- рекомендуется обращаться в специализированные пункты вторичной переработки сырья.

10. ГАРАНТИИ ИЗГОТОВИТЕЛЯ

1. Изготовитель гарантирует работу системы жидкостного охлаждения на протяжении одного года со дня продажи.
2. Гарантия не распространяется на комплектующие.
3. Гарантийный ремонт не производится при нарушении требований, изложенных в паспорте.
4. Гарантийный ремонт не производится при нарушении целостности конструкции.
5. Гарантийный ремонт производится только при наличии печати фирмы, даты продажи, подписи продавца и подписи покупателя в Гарантийном талоне.
6. Гарантийный ремонт производится при наличии и полном совпадении серийных номеров на устройстве и в паспорте.

Данный документ не ограничивает определенные законом права потребителя, но дополняет и уточняет оговоренные законом обязательства, предполагающие соглашения сторон.

- Гарантийные обязательства не распространяются на аппараты:
- Имеющие механические, электротехнические, химические повреждения.
- Подвергшихся самостоятельному внесению изменений в конструкцию.
- Использующиеся не по назначению.
- Эксплуатировавшиеся с нарушением требований Руководства по эксплуатации.
- Гарантийный талон которых утрачен или в него внесены дополнения, исправления, подчистки, невозможность идентификации серийного номера оборудования, печати или даты продажи - Покупателю может быть отказано в гарантийном ремонте.
- Повреждения, которых вызваны несоответствием параметров сети номинальному напряжению.
- **Гарантия не распространяется на:**
- Кабели, горелки, аксессуары, шланги не входящих в комплект поставки, или имеющих внешнее повреждения механического или иного характера.

resanta.ru

- Сварочный аппарат должен быть очищен от пыли и грязи, иметь оригинальный читаемый заводской номер, в заводской комплектации, и принят по акту приемки.

ДОРОГОЙ ПОКУПАТЕЛЬ!

Мы выражаем Вам огромную признательность за Ваш выбор. Мы сделали все возможное, чтобы данное изделие удовлетворяло Вашим запросам, а качество соответствовало лучшим мировым образцам. Компания “Ресанта” устанавливает официальный срок службы на систему жидкостного охлаждения 5 лет, при условии соблюдения правил эксплуатации.

При покупке изделия требуйте проверки его комплектации, внешнего вида и правильного заполнения гарантийного талона в Вашем присутствии.

В случае возникновения неисправностей не пытайтесь самостоятельно ремонтировать изделие, т.к. это опасно и приводит к утрате гарантии.

resanta.ru

11. ГАРАНТИЙНЫЙ ТАЛОН

Система жидкостного охлаждения_____

№ _____

признан годным для эксплуатации.

Дата продажи _____

Я покупатель/представитель фирмы _____

С условиями эксплуатации ознакомлен _____

resanta.ru

ГАРАНТИЙНЫЙ ТАЛОН
Описание дефекта, № прибора
_____
_____
_____
_____
_____
_____

ОТК изготовителя
_____
_____

М.П.
_____
_____

ГАРАНТИЙНЫЙ ТАЛОН
Описание дефекта, № прибора
_____
_____
_____
_____
_____
_____

ОТК изготовителя
_____
_____

М.П.
_____
_____

ГАРАНТИЙНЫЙ ТАЛОН
Описание дефекта, № прибора
_____
_____
_____
_____
_____
_____

ОТК изготовителя
_____
_____

М.П.
_____
_____

РЕСАНТА®

12. СЕРВИСНЫЕ ЦЕНТРЫ

- Абакан, Молодежный квартал, 12/а, тел.: +7 (390) 226-30-10, +7 908 326-30-10.
- Армавир, ул. Мичурина, д. 6, тел.: +7 (861) 376-38-46, +7 (962) 855-40-18.
- Архангельск, Окружное шоссе, д.9, тел.: +7 (818) 242-05-10, +7 (952) 301-25-26.
- Астрахань, ул. Рыбинская, д.11, тел.: 8 (8512) 99-47-76.
- Барнаул, пр. Базовый, д.7, тел: +7 (385) 257-09-55, 50-53-48.
- Белгород, ул. Константина Заслонова, д. 92, тел: +7 (472) 240-29-13.
- Благовещенск, ул. Раздольная 27, тел.: +7 (416) 231-98-68; +7 (914) 601-07-00
- Братск, Пром.зона БЛПК, п 27030101, офис 2б, тел: +7 (914) 939-23-72.
- Брянск, ул. 2-ая Почепская, д. 34А, стр. 1, тел: +7 (483) 259-06-44, +7 (483) 258-01-73 (сервис).
- Великий Новгород, ул. 3-я Сенная, д.2А, тел: +7 (816) 294-00-35.
- Владивосток, ул. Снеговая, д.119, тел: +7 (904) 624-03-29, +7 (423) 249-26-72.
- Владимир, ул. Гастелло, д.8 А, ворота №6, тел.: +7 (492) 249-43-32.
- Волгоград, пр-т Волжский, 4к, тел.: +7 (844) 278-01-68 (доб. 2 - сервис).
- Вологда, ул. Гончарная 4А, корпус 3, тел.:+7 (981) 507-24-12, +7 (817) 226-48-63.
- Воронеж, ул. Электросигнальная, д.17, корпус 2, тел.: +7 (473) 261-10-34.
- Дзержинск, ул.Красноармейская, д.15б, тел: +7 (831) 335-11-09.
- Екатеринбург, ул. Бисертская, 145, офис 6, тел.: +7 (343) 384-57-25, +7 (965) 509-78-08.
- Иваново, ул. Спартака, д.13., тел +7 (493) 277-41-11.
- Ижевск, Завьяловский район, деревня Пирогово, Торговая улица, 12, тел.: +7 (3412) 57-60-21.
- Иркутск, ул.Трактовая, д.28А/1, СКЦ Байкалит, складское помещение №5 тел: +7 (908) 660-41-57 (сервис), +7 (395) 270-71-62.
- Йошкар-Ола, ул. Мира, д.113, тел. +7 (836) 249-72-32.
- Казань, ул. Лебедева, д.1, корпус 8, тел.: +7 (843) 206-03-65.
- Калининград, ул. Ялтинская, д. 129, тел: +7 (401) 276-36-09.
- Калуга, пер. Сельский, д.2А, тел: +7 (484) 292-23-76.
- Кемерово, ул. Радищева, д.2/3, тел: +7 (384) 265-02-69.
- Киров, ул. Калинина, д. 38, тел.: +7 (833) 221-42-71, 21-71-41.
- Комсомольск-на-Амуре, ул. Кирова, д. 54, корпус 2, тел.: +7 (924) 116-10-47.
- Кострома, ул.Зелёная, д.8, тел: 8 (4942) 46-73-76; 8 (4942) 46-18-59.
- Краснодар, ул. Грибоедова, д.4, литер "Ю", тел: +7 (989) 198-54-35; +7 (861) 203-46-92.
- Красноярск, ул. Северное шоссе, д. 7а, стр. 10/2, тел.: +7 (391) 204-62-88.
- Курган, ул. Омская, д.171Б, тел: +7 (352) 263-09-25, 63-09-24.
- Курск, ул. 50 лет Октября 128. Тел.: +7 (471) 236-04-46.
- Липецк, ул. Боевой проезд, д. 5, тел: +7 (474) 252-26-97.
- Магнитогорск, ул. Рабочая, д.109, стр. 2, тел.: +7 (351) 955-03-87, +7 (919) 342-82-12.
- Москва, ул. Нагатинская, д. 16 Б, стр. 2, тел: +7 (495) 118-96-42.
- Москва, ул. Никопольская, д.6, стр.1, тел.: +7 (495) 646-41-41, +7 (926) 111-27-31.
- Московская область, Балашиха, Западная коммунальная зона, шоссе Энтузиастов, вл 4, тел.: +7 (495) 108-64-86 (доб. 2), +7 (906) 066-03-46.
- Московская область, г. Долгопрудный, мк-н Павельцево, Новое ш, д. 31, литер "Ч", тел.: +7 (495) 968-85-70.
- Мурманск,ул. Домостроительная, д. 21/2, тел.: +7 (815) 265-61-90.
- Набережные Челны, Мензелинский тракт, д. 52а, склад №6, тел.: +7 (855) 220-57-43.
- Нижний Новгород, ул. Геологов, 1С, тел: +7 (831) 429-05-65 (доб. 2).
- Нижний Тагил, ул. Индустриальная 37, тел.: +7 (343) 596-37-60.
- Новокузнецк, ул. Щорса, д.15, тел: +7 (384) 320-49-31.
- Новороссийск, Краснодарский край., г. Новороссийск, ул. Осоавиахима, д. 212, тел.: +7 (861) 730-94-54
- Новосибирск, 1-е Мочищенское шоссе 1/4, тел.: 8 (383) 373-27-96
- Омск, ул. Космический проспект, 109 стр.1 дверь 20, 2 этаж, тел: +7 (381) 238-18-62, 21-46-38. тел: +7 (381) 238-18-62, 21-46-38.
- Оренбург, пл. 1 Мая, д. 1А, тел: +7 (353) 248-64-90.
- Орёл, пер. Силикатный, д.1, тел: +7 (486) 244-58-19.
- Орск, ул. Союзная, д.3, тел: +7 (353) 237-62-89.
- Пенза, ул. Измайлова, д. 17а, тел: +7 (841) 222-46-79.
- Пермь, ул. Сергея Данщина, д. 6а, корпус 1, тел.: +7 (342) 205-85-29.

resanta.ru

- **Петрозаводск, район Северная Промзона, ул. Заводская, д. 10 А, тел.: +7 (812) 309-87-08, +7 (921) 222-67-80.**
- **Псков, ул. Леона Поземского, д.110Е, тел.: +7 (811) 270-01-81, +7 (811) 229-62-64.**
- **Пятигорск, Бештаугорское шоссе, д. 26д, стр. 4, тел.: +7 (968) 279-27-91, +7 (865) 220-58-50 (доб. 2).**
- **Ростов на Дону, ул. Вавилова, д. 62А, тел.: +7 (938) 100-20-83.**
- **Рязань, ул. Зубковой, д. 8а (завод Точинвест), 3 этаж, офис 6, тел.: +7 (491) 246-65-58.**
- **Самара, Советский р-н, ул. Заводское шоссе, д. 15А, литер "А", тел.: +7 (846) 206-05-52.**
- **Санкт-Петербург, ул. Минеральная, д. 31, литер "В", тел.: +7 (812) 309-92-75.**
- **Санкт-Петербург, Пискаревский проспект, д. 125, пом. 11, тел.: +7 (812) 309-73-78.**
- **Саранск, ул. Пролетарская, д.130А, база Комбината "Сура", тел.: +7 (834) 222-36-37**
- **Саратов, ул. Пензенская, д. 2, тел: +7 (845) 249-11-79.**
- **Смоленск, Краснинское шоссе, дом 37б, стр. 2, тел.: +7 (481) 229-46-99**
- **Сочи, ул. Гастелло, д.23А, тел: +7 (862) 226-57-45 .**
- **Ставрополь, ул. Коломийцева, д. 46, тел.: +7 (865) 220-65-62**
- **Стерлитамак, Стерлитамакский р-н, с.Новая Отрадовка, ул. Школьная, д. 2К, тел.: +7 (347) 229-44-10.**
- **Сургут, ул. Базовая, д. 5, тел.: +7 (346) 275-82-31 (доб. 1 - офис, доб. 2 - сервис).**
- **Тамбов, проезд Монтажников, д. 2Г, тел.: +7 (475) 250-37-96, +7 (964) 130-85-73.**
- **Тверь, пр-т Николая Корыткова , д. 15б (база "Универсал"), тел.: +7 (482) 263-31-71**
- **Тольятти, ул. Коммунальная, д. 23, стр. 1, тел.: +7 (848) 265-12-05, +7 (964) 973-04-29.**
- **Томск, ул.Розы Люксембург, д. 115, стр. 1, тел.: +7 (952) 801-05-17.**
- **Тула, Ханинский проезд, д. 25/3, тел.: +7 (487) 238-53-44, 74-02-53.**
- **Тюмень, ул. Судостроителей, д.16, стр. 2, тел.: +7 (345) 266-28-91.**
- **Удмуртская Республика, Завьяловский р-н, д. Пирогово, ул. Торговая, д. 12, тел.: +7 (341) 257-60-21, 26-03-15.**
- **Улан-Удэ, ул. 502 км, д. 160, склад №12А, тел.: +7 (301) 220-42-87.**
- **Ульяновск, ул. Урицкого, д.25/1, склад №1, тел.: +7 (842) 227-06-30, 27-06-31.**
- **Уфа, ул. Ульяновых, д. 65, корпус 7, литер "2Б", тел.: +7 (347) 214-53-59.**
- **Хабаровск, ул. Промывочная, д. 64, тел.: +7 (421) 293-44-68.**
- **Чебоксары, Дорожный пр., д. 16, тел.: +7 (835) 221-41-75.**
- **Челябинск, ул. Морская, д. 6, тел.: +7 (351) 222-43-15, 222-43-16.**
- **Череповец, ул. Гоголя, д 60, тел.: +7 (911) 517-87-92, +7 (820) 249-05-34.**
- **Чита, Ул. Трактовая, д. 54А, тел. +7 (302) 228-44-79.**
- **Шахты, Ростовская область, пер. Газетный, д. 4Г, тел.: +7 (863) 303-56-10, +7 (909) 406-63-11.**
- **Южно-Сахалинск, пр-т Мира, 2 "Б"/5, корпус 8, тел.: +7 (424) 249-07-85.**
- **Ярославль, ул. Тутаевское шоссе, д.4, тел: +7 (485) 266-32-20.**
- **Казахстан, г. Алматы, Илийский тракт, 29, тел: +7 (727) 225-47-45, 225-47-46.**
- **Казахстан, г. Атырау, пр-т Азаттык, 118Б, тел: +7 (7122) 30-85-06, +7 (700) 244-50-96.**
- **Казахстан, г. Нур-Султан (Астана), ул. Циолковского, д. 4, склад 8а, тел.: +7 (771) 754-02-45.**
- **Казахстан, г. Караганда,ул.Складская 2А оф. 307, тел.: +7 (707) 469-80-56.**
- **Казахстан, г. Тараз, ул. Санырак батыра, 47м, тел.: +7 (726) 297-00-12.**
- **Казахстан, г. Усть-Каменогорск, ул. Абая, д. 156/1, корпус 6, тел.: +7 (723) 240-32-19.**
- **Казахстан, г. Шымкент, ул. Сарбаздар 18. тел.: +7 (776) 808-50-05.**
- **Армения, г. Ереван, Arsahkunyanc 210/1, тел.: +374 93 426 312; +374 94 426 312.**
- **Армения, Котайксая область, село Ариндж улица 17, ТЦ Ариндж молл., Маг. №357, тел: +37477412416; +37444412414.**
- **Республика Беларусь, г. Минск, пр-т Партизанский, д.2, тел.: +375 (29) 397-02-87.**
- **Республика Беларусь, г. Минск, пр-т Независимости, д.78, тел.: +375 (29) 544-66-88; +375 (44) 544-66-88.**
- **Республика Беларусь, Минский р-н, Боровлянский с/с, д.Малиновка, 35А, тел.: +375 (29) 567-67-67; +375 (29) 657-67-67.**
- **Киргизия, г. Бишкек, Дэн Сяопина, д.18, тел.: +996 708 323 353. (29) 397-02-87.**

Полный актуальный список сервисных центров Вы так же можете посмотреть на сайте www.resanta.ru

Для заметок

resanta.ru

resanta.ru

РЕСАНТА®



Изготовитель (импортер):
"ТЕК Техник унд Энтвинклунг"
Тайхгэшлейн 9, 4058, Базель, Швейцария
Сделано в КНР

Ред.2

resanta.ru