РЕСАНТА

ПАСПОРТ

resanta.ru

Сварочный аппарат для пластиковых труб

Серия АСПТ

АСПТ-600, АСПТ-1000А, АСПТ-1000Д
АСПТ-63/1К, АСПТ-1000, АСПТ-1200
АСПТ-2000А, АСПТ-2000К, АСПТ-2000
АСПТ-63/2000

resanta.ru

УВАЖАЕМЫЙ ПОКУПАТЕЛЬ!

Компания «Ресанта» поздравляет Вас с приобретением данного продукта. Наша компания гарантирует высокое качество и безупречное функционирование приобретенного вами прибора, при соблюдении правил его эксплуатации.

resanta.ru

РЕСАНТА®

Содержание

1.ОБЩИЕ СВЕДЕНИЯ 5
2.ПРАВИЛА БЕЗОПАСНОСТИ 6
4.ОБЩИЙ ВИД УСТРОЙСТВА 11
5.ТЕХНИЧЕСКИЕ ХАРАКТЕРИСТИКИ 13
6.РЕКОМЕНДАЦИИ ПО РАБОТЕ С ПРИБОРОМ 13
7.ПОДГОТОВКА УТРОЙСТВА К РАБОТЕ И ПОРЯДОК РАБОТЫ 14
8.ТЕХНИЧЕСКОЕ ОБСЛУЖИВАНИЕ 17
9.ВОЗМОЖНЫЕ НЕИСПРАВНОСТИ И СПОСОБЫ ИХ УСТРАНЕНИЯ 18
10.ТРАНСПОРТИРОВАНИЕ И ХРАНЕНИЕ 18
11.ГАРАНТИЙНЫЙ ТАЛОН 22
12.СЕРВИСНЫЕ ЦЕНТРЫ 23

resanta.ru

1. ОБЩИЕ СВЕДЕНИЯ

Данный паспорт сварочного аппарата содержит важную информацию о правилах безопасности, правильной эксплуатации, сборки и обслуживания.

⚠Внимание!

Перед использованием сварочного аппарата для пластиковых труб обязательно изучите содержание паспорта.

Представленная документация содержит минимально необходимые сведения для безопасного использования прибора. Производитель оставляет за собой право вносить изменения во внешний вид и конструкцию прибора, не ухудшающих качество прибора, без предварительного уведомления. Внешний вид прибора может отличаться от приведенного на рисунке. Изменение внешнего вида не влияет на функциональные и технические характеристики прибора и не требует внесения изменений в паспорт.

Правила реализации сварочного аппарата для пластиковых труб определяются предприятиями розничной торговли в соответствии с требованиями действующего законодательства.

При покупке прибора:

- Требуйте проверки его исправности путём пробного подключения, а также комплектности, согласно комплекту поставки.
- Убедитесь, что гарантийный талон оформлен должным образом и содержит серийный номер прибора, дату продажи, штамп магазина и подпись продавца.

Перед первым включением прибора внимательно изучите паспорт и строго выполняйте содержащиеся в нём требования. Только так Вы сможете научиться правильно обращаться с прибором и избежите ошибок и опасных ситуаций. Храните данный паспорт в течении всего срока службы Вашего прибора.

⚠Внимание!

Отдельные узлы сварочного аппарата во время работы сильно нагреваются. Прибор является источником повышенной пожарной и травматической опасности, соблюдайте правила безопасности.

Сварочный аппарат для пластиковых труб – прибор, предназначенный для ручной сварки в раструб полипропиленовых труб и фитингов небольших размеров. Обеспечивает надёжное диффузное соединение материала. Рассчитан на работу от однофазной сети переменного тока напряжением 220 В частотой 50 Гц.

Прибор предназначен для бытового использования в районах с умеренным климатом с характерной температурой от -10 °С до +40 °С, относительной влажностью воздуха не более 80%, отсутствием прямого воздействия атмосферных осадков и чрезмерной запыленности воздуха.

resanta.ru

Прибор соответствует требованиям Технических регламентов Таможенного союза.

- ТР ТС 004/2011 «О безопасности низковольтного оборудования».
- ТР ТС 020/2011 «Электромагнитная совместимость технических средств».
- Паспорт содержит самые полные сведения и требования, необходимые и достаточные для надёжной, эффективной и безопасной эксплуатации прибора.

⚠Внимание!

Прибор предназначен только для сварки пластиковых труб в условиях отсутствия агрессивных газов. При подключении прибора в сеть электропитания используйте только розетки с заземлением – это поможет избежать электрического удара.

⚠Внимание!

При несоблюдении правил безопасности и условий/требований эксплуатации, изложенных в настоящем паспорте, фирма-производитель снимает с себя ответственность за несчастные случаи и повреждения, нанесенные людям, а также за ущерб оборудованию и помещениям.

2. ПРАВИЛА БЕЗОПАСНОСТИ

Соблюдайте правила электрической и пожарной безопасности для электрических нагревательных приборов.

Нагретый прибор разрешается устанавливать только на термостойкие поверхности.

Не прикасайтесь к прибору мокрыми руками или мокрой ветошью при очистке поверхности, не отключив его предварительно от сети и дождавшись остывания нагревательного элемента.

Не прикасайтесь к прибору мокрыми руками и/или другими частями тела при работе с прибором.

Сварочный аппарат является электрическим прибором – необходимо оберегать от ударов, попадания влаги и пыли.

Не эксплуатируйте прибор в разобранном виде.

ЗАПРЕЩАЕТСЯ изменять конструкцию прибора и его сменного оборудования.

Электронагревательные элементы имеют большую потребляемую мощность. По электробезопасности прибор соответствует I классу защиты от поражения электрическим током, т.е. прибор должен быть заземлен.

Для защиты электропроводки от перегрузок на электросчётчике необходимо применять плавкие предохранители или автоматические выключатели.

ЗАПРЕЩАЕТСЯ подключать прибор к сетям без защитного заземления.

resanta.ru

ЗАПРЕЩАЕТСЯ переделывать вилку прибора, а также подключаться к ней с помощью «скруток» и нестандартных переходников. Нарушение изоляции электропроводки, а также отсутствие заземления и ограждения токоведущих частей может привести к электротравмам.

Если вилка или шнур питания сильно нагреваются во время работы, замените розетку. Это должен делать специалист.

Не включайте прибор, если его сетевой шнур или вилка имеют повреждения. Во избежание опасности поражения электрическим током, поврежденный сетевой шнур должен меняться только в авторизованных сервисных центрах производителя, квалифицированными специалистами.

Вилка должна подходить к стандартной евророзетке и входить в нее без особых усилий. Если вилка не входит в розетку или входит туго, переверните ее по вертикали на 180 градусов и повторите попытку. Если и после этого вы не можете легко вставить вилку в розетку, вызовите электрика, для замены розетки. Никогда не используйте прибор, если вилка вставлена в розетку не до конца.

Во избежание перегрева и риска возникновения пожара, а также повреждения внутренней электрической сети, не изменяйте длину сетевого шнура и не подключайте прибор через электрические удлинители. Однако при необходимости использования прибора в местах, удаленных от источника электроэнергии, следует применять промышленный удлинитель, который имеет заземление и обладает сечением, достаточным для его нормальной работы.

Не прокладывайте сетевой шнур прибора под ковровыми покрытиями и не прижимайте его предметами мебели. Прокладывайте сетевой шнур так, чтобы об него невозможно было споткнуться.

Оберегайте шнур питания от попадания масла, воды, повреждения об острые кромки. Не допускайте контакт шнура питания с нагретыми частями прибора.

ЗАПРЕЩАЕТСЯ эксплуатировать сварочный аппарат при появлении дыма или запаха, характерного для горящей изоляции.

Для выключения прибора установите переключатель режимов мощности нагрева в положение «выключено» и отсоедините вилку сетевого шнура от розетки. Никогда не тяните за сетевой шнур и не отсоединяйте вилку резко.

ЗАПРЕЩАЕТСЯ эксплуатация прибора в помещениях с относительной влажностью более 80% (душевые, ванные), с взрывоопасной средой, разрушающие металлы и изоляцию.

ЗАПРЕЩАЕТСЯ работа прибора в помещениях, а также рядом с легковоспламеняющимися, агрессивными и летучими веществами (жидкости, газы и прочие материалы).

Сильный нагрев в процессе работы является прямым следствием работы прибора. Не включайте его в помещениях с высоким содержанием в воздухе пылевых частиц, паров кислот, воды, взрывчатых веществ или легковоспламеняющихся газов.

resanta.ru

ЗАПРЕЩЕНО попадание любых жидкостей на корпус прибора, нагревательный элемент или внутрь прибора. Не оставляйте прибор в неблагоприятных погодных условиях (дождь, снег, туман, прямые солнечные лучи). При попадании воды и других жидкостей на горячий нагревательный элемент, существует вероятность разрушения нагревательного элемента.

ЗАПРЕЩЕНО сваривать влажные трубы и фитинги. Запрещается контакт частей и узлов прибора с любыми жидкостями.

Всегда работайте в проветриваемом помещении. Испарения при нагревании некоторых пластмасс могут вызвать аллергическую реакцию и/или удушье.

Будьте внимательны, постоянно следите за тем, что вы делаете и используйте здравый смысл при работе с прибором.

ЗАПРЕЩАЕТСЯ работать с прибором, если принимаете лекарства, влияющие на внимание или концентрацию, или находитесь в состоянии алкогольного или наркотического опьянения. Это может привести к серьезной травме.

Не оставляйте включенный прибор без присмотра. Прежде чем покинуть рабочее место, выключите прибор, отсоедините кабель от сети и дождитесь остывания нагревательного элемента.

При смене и установке насадок выключите прибор, отсоедините кабель от сети и дождитесь остывания нагревательного элемента.

ЗАПРЕЩЕНО прикасаться к нагретым частям прибора во время работы и после отключения до полного их остывания. Нагретые до высокой температуры части прибора при прикосновении к ним вызывают ожоги.

Обеспечьте освещение рабочего места и свободу передвижения вокруг прибора. Содержите рабочее место в чистоте, не допускайте загромождения посторонними предметами. Не работайте в опасных условиях. Не допускайте использования прибора в помещениях со скользким полом.

Прибор не предназначен для использования лицами (включая детей) с пониженными физическими сенсорными или умственными способностями или при отсутствии у них жизненного опыта или знаний, если они не находятся под присмотром или не проинструктированы об использовании прибора лицом, ответственным за их безопасность. Дети должны находиться под присмотром для недопущения игр с прибором. Дети и посторонние лица должны находиться на безопасном расстоянии от рабочего места.

При работе не надевайте излишне свободную одежду, галстуки, убирайте назад длинные волосы. Они могут попасть на горячие узлы и детали прибора. Всегда работайте в нескользкой обуви.

При работе с прибором избегайте неудобных положений рук, так как при внезапном соскальзывании одна или обе руки могут оказаться рядом с

resanta.ru

нагревательным элементом. При работе со сварочным аппаратом всегда используйте специальные перчатки!

НЕ НАКРЫВАЙТЕ ПРИБОР, когда он работает. Не сушите на нём одежду и любые другие ткани и материалы. Это может привести к его перегреву, выходу из строя или причинить значительный ущерб Вам и/или вашему имуществу.

НЕ ПРОВОДИТЕ никаких работ по обслуживанию прибора, не отключив его прежде от сети.

Во избежание несчастных случаев:

- Не используйте прибор для сушки одежды и домашних животных.
- Не прикасайтесь ни к каким частям работающего прибора, а также после окончания работы и до полного его остывания.
- Не включайте и не используйте прибор вблизи взрывчатых и легковоспламеняющихся веществ, пока не удалите их из зоны нагрева.
- Не используйте прибор для продолжительных работ (допустимое время использования - до двух часов в сутки с перерывами для полного охлаждения).
- Используйте сварочный аппарат серии АСПТ только по назначению.
- Никогда не пытайтесь производить ремонт прибора самостоятельно. Это может причинить вред вашему здоровью и повлиять на гарантийное обслуживание прибора.

Внимание!

Нарушение правил использования прибора может привести к его повреждению или к несчастным случаям. Повреждение прибора из-за нарушений требований, описанных в данном паспорте, исключает возможность бесплатного гарантийного ремонта.

resanta.ru

3. КОМПЛЕКТНОСТЬ

Серия АСПТ / Модель	**АСПТ-600, АСПТ-1000А**	**АСПТ-1000Д**	**АСПТ-1000, АСПТ-63/1К**	**АСПТ-1200**	**АСПТ-2000А**	**АСПТ-2000К**	**АСПТ-2000, АСПТ-63/2000**
Сварочный аппарат	1 шт.	1 шт.	1 шт.	1 шт.	1 шт.	1 шт.	1 шт.
Насадки: *(диаметр 20,25,32,40,50,63) **(диаметр 20,25,32) ***(диаметр 16,20,25,32) ****(диаметр 20,25,32,40)	3 шт.**	3 шт.**	6 шт.*	4 шт.***	4 шт.****	6 шт.*	6 шт.*
Подставка под сварочный аппарат	1 шт.	1 шт.	1 шт.	-	1 шт.	1 шт.	1 шт.
Руководство по эксплуатации	1 экз.	1 экз.	1 экз.	1 экз.	1 экз.	1 экз.	1 экз.
Ключ имбусовый	1 шт.	1 шт.	1 шт.	2 шт.	1 шт.	1 шт.	1 шт.
Болт / гайка	2 шт. / -	2 шт. / -	2 шт. / -	4 шт./ 4 шт.	2 шт. / -	2 шт. / -	6 шт. / -
Кейс	-	1 шт.	1 шт.	1 шт.	-	1 шт.	1 шт.
Отвёртка	-	-	-	-	-	-	1 шт.
Рулетка	-	-	-	-	-	-	1 шт.
Ножницы для резки труб	-	-	-	-	-	-	1 шт.
Уровень	-	-	-	-	-	-	1 шт.

Таблица 1. Комплектность

⚠Внимание!

Убедитесь, что на приборе и на комплектующих отсутствуют повреждения, которые могли бы возникнуть при транспортировании.

resanta.ru

4. ОБЩИЙ ВИД УСТРОЙСТВА

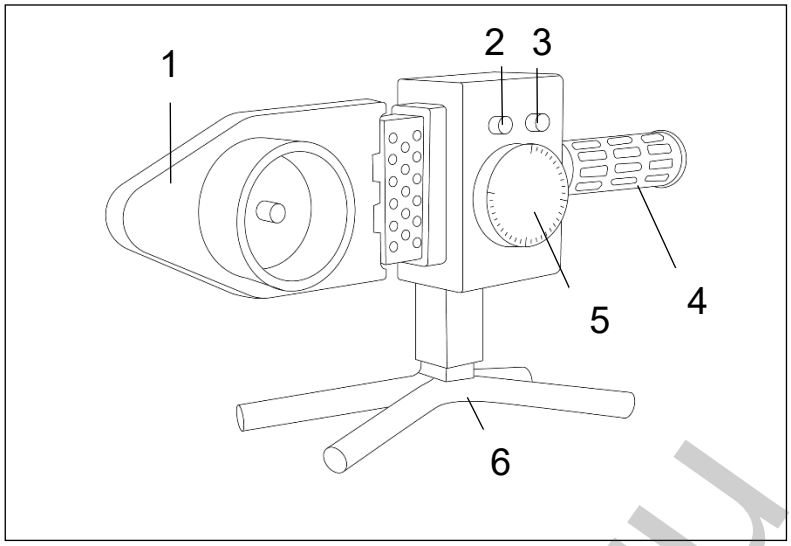

Рис. 1. Общий вид АСПТ-600, АСПТ-1000, АСПТ-1000А, АСПТ-63/1К

1. Нагревательный элемент
2. Индикатор сети
3. Индикатор нагрева
4. Ручка
5. Регулятор температуры
6. Подставка

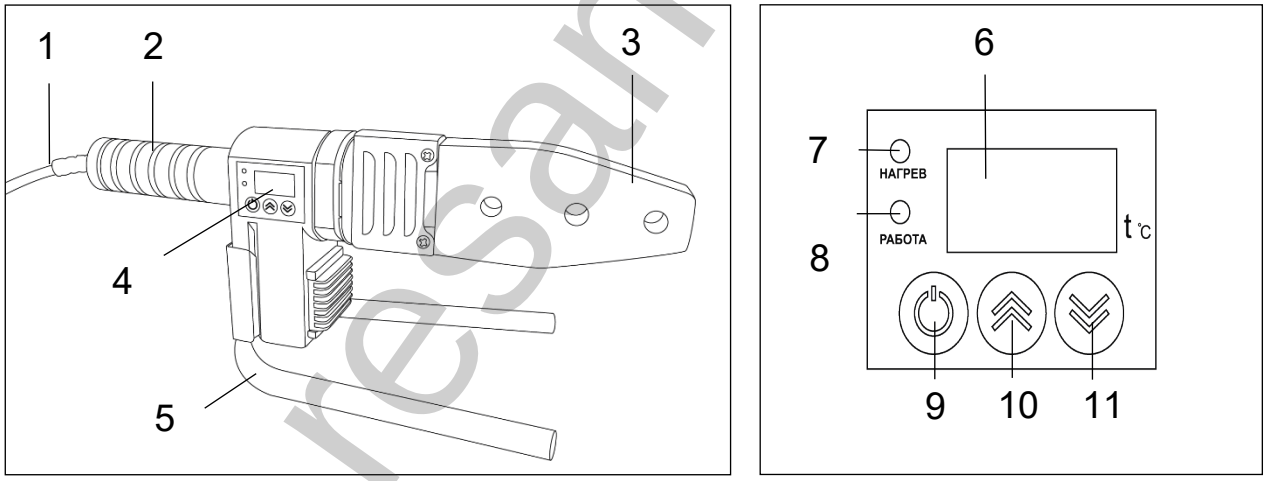

Рис. 2. Общий вид и панель управления АСПТ-1000Д

1. Кабель питания
2. Ручка
3. Нагревательный элемент
4. Панель управления
5. Подставка
6. Дисплей
7. Индикатор нагрева
8. Индикатор готовности к работе
9. Кнопка включения/выключения
10. Кнопка увеличения температуры
11. Кнопка уменьшения температуры

resanta.ru

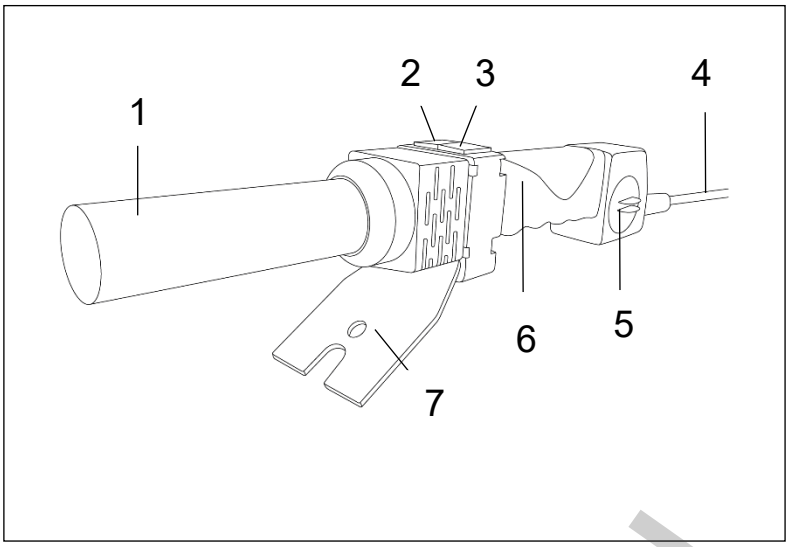

Рис. 3. Общий вид АСПТ-1200

1. Нагревательный элемент
2. Индикатор сети
3. Индикатор нагрева
4. Кабель питания
5. Регулятор температуры
6. Ручка
7. Опорная стойка

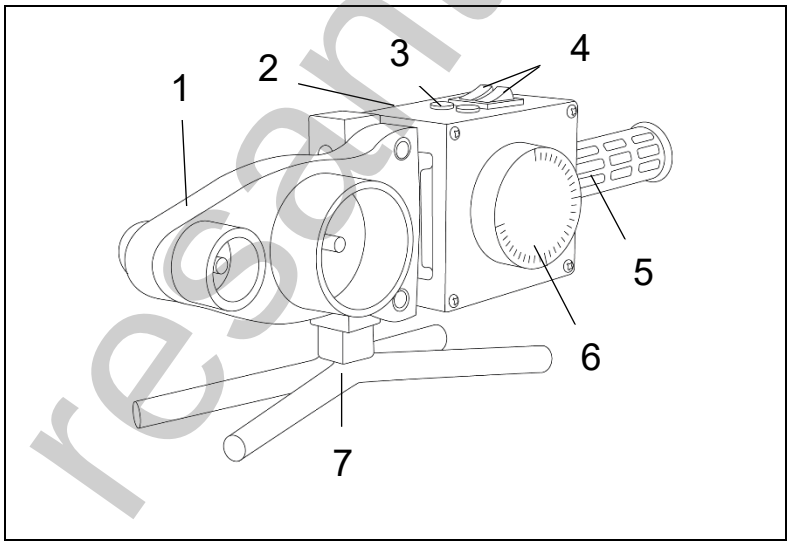

Рис. 4. Общий вид АСПТ-2000, АСПТ-2000А, АСПТ-2000К, АСПТ-63/2000

1. Нагревательный элемент
2. Индикатор нагрева
3. Индикатор сети
4. Выключатель
5. Ручка
6. Регулятор температуры
7. Подставка

resanta.ru

5. ТЕХНИЧЕСКИЕ ХАРАКТЕРИСТИКИ

Серия АСПТ / Модель	**АСПТ-600**	**АСПТ-1000А АСПТ-63/1К АСПТ-1000 АСПТ-1000Д***	**АСПТ-1200****	**АСПТ-2000 АСПТ-2000А АСПТ-2000К АСПТ-63/2000**
Номинальное напряжение, В.	220			
Частота, Гц	50			
Мощность, Вт	600	1000	1200	2000
Вид сварки/насадок	Раструбная / парные			
Максимальная рабочая температура, °С	300	300 (340*)	300	300
Диаметр используемых насадок, мм	20-32	20-63 (16-63**)		
Степень защиты	IP20			

Таблица 2. Технические характеристики

6. РЕКОМЕНДАЦИИ ПО РАБОТЕ С ПРИБОРОМ

Перед первым использованием и/или после долгого перерыва в работе, подготовьте прибор согласно разделу «Подготовка к работе».

Если после включения в сеть прибор, но до начала работы Вы услышите посторонний шум, почувствуете сильную вибрацию или запах гари, выключите прибор, выньте вилку кабеля питания из розетки и обратитесь в сервисный центр. Не включайте прибор, прежде чем будет найдена и установлена причина неисправности.

⚠Внимание!

При первом включении прибора допускается появление запаха гари и небольшого количества дыма.

По электробезопасности прибор соответствует I классу защиты от поражения электрическим током, т.е. прибор должен быть заземлен (для этого в вилке предусмотрены заземляющие контакты). Запрещается переделывать вилку, если она не подходит к Вашей розетке. Вместо этого квалифицированный электрик должен установить соответствующую розетку.

Во избежание поражения электрическим током, а также для сохранности прибора, в цепи питания прибора должен быть установлен автоматический выключатель с номинальным рабочим током 16А.

Прибор должен находиться на горизонтальной устойчивой поверхности. Включайте прибор в сеть только тогда, когда Вы готовы к работе.

Каждый раз перед включением прибора ОБЯЗАТЕЛЬНО осмотрите, и визуально проверьте прибор, и кабель питания на возможные повреждения.

iesarta.ru

Берегите кабель питания от воздействия тепла и масла, от соприкосновения с острыми и режущими предметами. Не перемещайте прибор за кабель питания, не перегибайте его. Не извлекайте вилку из розетки за кабель питания.

При повреждении кабеля питания, его следует немедленно заменить. Кабель питания следует заменять только в специализированном техническом центре.

Дети и посторонние лица должны находиться на безопасном расстоянии от рабочего места.

Для исключения перегрева прибора, делайте перерывы в работе прибора. При обнаружении коррозии или механических дефектов, обратитесь в сервисный центр для замены повреждённых частей.

Регулярно протирайте корпус прибора. Работы должны проводиться при отключенном от сети кабеле и остывшем нагревательном элементе. Прибор не требует другого специального обслуживания.

Все виды ремонта должны проводиться только специалистами сервисных центров.

Следите за исправным состоянием прибора. В случае появления подозрительных запахов, дыма, огня, искр следует отключить инструмент и обратиться в специализированный сервисный центр.

Если Вам что-то показалось ненормальным в работе прибора, немедленно прекратите его эксплуатацию.

В силу технической сложности прибора, критерии предельных состояний не могут быть определены пользователем самостоятельно. В случае явной или предполагаемой неисправности обратитесь к разделу «Возможные неисправности и методы их устранения». Если не смогли установить неисправность, обратитесь в специализированный сервисный центр. Заключение о предельном состоянии прибора или его частей сервисный центр выдаёт в форме соответствующего Акта.

7. ПОДГОТОВКА УТРОЙСТВА К РАБОТЕ И ПОРЯДОК РАБОТЫ

7.1 Подготовка к работе

- Установите подставку аппарата на ровной и надёжной поверхности рабочего стола (верстака).
- Установите сварочный аппарат на подставку.
- С обеих сторон нагревательного элемента установите и через отверстия закрепите парные насадки, необходимые для предстоящей работы. Насадки должны быть чистыми.

⚠Внимание!

При монтаже насадок будьте предельно внимательны – тефлоновое покрытие требует аккуратного обращения.

resanta.ru

- Насадки необходимо устанавливать так, чтобы наружный диаметр насадки не выходил за поверхность нагревательного элемента.
- Свариваемые участки трубы должны быть чистыми, обезжиренными, не иметь заусенцев, не иметь деформаций и любых других дефектов. Торец трубы должен быть ровный и строго перпендикулярен стенкам трубы.
- Торцевание и резание трубы в размер необходимо выполнять специальными ножницами для резки металлопластиковых и полипропиленовых труб соответствующего типоразмера. Рекомендуем на торце наружного диаметра снять фаску.
- При сваривании армированных (фольгированных) труб необходимо предварительно зачистить участок специальным приспособлением (не комплектуется).
- В зависимости от диаметра произведите разметку глубины сварки на конце трубы.

7.2 Порядок работы

⚠Внимание!

Прежде чем подключить сварочный аппарат к питающей сети, убедитесь, что параметры сети отвечают требованиям, указанным в настоящем паспорте и на аппарате.

Проверьте целостность прибора и кабеля питания. Запрещается переделывать вилку.

При использовании прибора в местах, удаленных от источника электроэнергии, следует применять промышленный удлинитель, который имеет заземление и обладает сечением, достаточным для его нормальной работы.

- Проверьте надёжность установки и правильность подготовки прибора, свариваемых труб и фитингов.
- Включите прибор в сеть.
- Выставьте необходимую температуру на терморегуляторе.

Для достижения рабочей температуры нагревательного элемента и установленных насадок требуется время;

В моделях АСПТ-2000, АСПТ-2000А, АСПТ-2000К, АСПТ-63/2000 выключатель имеет 2 режима нагрева ТЭНа: I – 1000 Вт, II – 2000 Вт.

- Установите фитинг, а затем с минимальным разрывом по времени, установите конец трубы в соответствующие насадки. Плавно, без вращения, проталкивайте фитинг и трубу в насадку на глубину сварки, таблица.

⚠Внимание!

Проталкивание трубы в насадку до упора может уменьшить или полностью за плавить внутренний диаметр трубы. Зазор между торцом трубы и упором в насадке должен составлять не менее 1 мм.

resanta.ru

Время нагревания (плавления) трубы и фитинга зависит от их диаметра. Отсчёт времени начинается после полной установки фитинга и трубы см. в таблице.

Оптимальная температура нагрева для работы 260-270 °С.

⚠Внимание!

Перегретые части при монтаже легко деформируются, а недостаточно нагретые не обеспечивают качественного соединения.

⚠Внимание!

Для выполнения ответственных работ и получения надёжного и качественного соединения необходимо контролировать температуру нагретых насадок контактным термометром или специальным индикатором (не комплектуется).

⚠Внимание!

В связи с большим ассортиментом современных материалов, технологий и заводов-изготовителей перед выбором пластиковых труб и фасонных изделий, уточняйте рекомендации завода изготовителя о методах и режимах сваривания.

Корректировку температуры производите регулятором температуры нагрева.

- По истечении времени, извлеките фитинг и трубу из насадок и без осевого поворота введите трубу в муфту фитинга. Для выполнения качественного сваривания монтаж и корректировка, не должны превышать времени соединения.
- Обеспечьте неподвижное и фиксированное положение выполненного соединения во время остывания, см.табл..
- Рекомендуем перед выполнением ответственных работ произвести пробные соединения пластиковых элементов с последующим анализом качества выполненной сварки. Только после получения стабильных результатов сварки приступайте к выполнению ответственных работ.
- При качественной сварке в месте соединения образуется монолитная масса, и нет шва между наружным диаметром трубы и внутренним диаметром фитинга.

resanta.ru

Диаметр трубы, мм	Глубина сварки, мм	Время нагрева, с	Время соединения, с	Время остывания, мин
20	14	6	4	2
25	16	7	4	2
32	18	8	6	4
40	20	12	6	4
50	23	18	6	4
63	26	24	8	6

Таблица 3.

Примечание! Таблица носит информационный характер при температуре окружающей среды 20 °С.

8. ТЕХНИЧЕСКОЕ ОБСЛУЖИВАНИЕ

По окончании работ дождитесь остывания нагревательного элемента, очистите и насухо протрите прибор, все его комплектующие.

Тефлоновое покрытие требует аккуратного обращения. Удалите остатки материала с поверхности сварочных насадок, предпочтительно деревянным шпателем или тканью из натурального волокна, чтобы не повредить тефлоновое покрытие. Не используйте абразивные средства, растворители и другие агрессивные вещества.

Храните прибор в кейсе (коробке), в сухом, чистом помещении, недоступном детям. Перед началом работ протрите прибор насухо.

Утилизацию прибора, кейса, съёмного оборудования производите через специализированные пункты.

resanta.ru

9. ВОЗМОЖНЫЕ НЕИСПРАВНОСТИ И СПОСОБЫ ИХ УСТРАНЕНИЯ

Неисправность	Возможная причина	Действия по устранению
Прибор не включается	Нет напряжения в сети	Проверьте напряжение в сети
	Не исправен нагревательный элемент, переключатель режимов (для АСПТ-2000, АСПТ-2000А, АСПТ-2000К), терморегулятор или иной электрический элемент	Обратитесь в сервисный центр для ремонта или замены
Прибор работает, но не нагревается или нагревается недостаточно	Низкое напряжение сети (для АСПТ-2000)	Проверьте напряжение в сети
	Сгорел нагревательный элемент	Обратитесь в сервисный центр для ремонта или замены
	Не исправен нагревательный элемент, переключатель режимов (для АСПТ-2000, АСПТ-2000А, АСПТ-2000К), терморегулятор или иной электрический элемент	Обратитесь в сервисный центр для ремонта или замены
Прибор перегревается	Неисправен терморегулятор	Обратитесь в сервисный центр для ремонта или замены

Таблица 4. Возможные неисправности и способы их устранения

resanta.ru

10. ТРАНСПОРТИРОВАНИЕ И ХРАНЕНИЕ

Хранить в чистом виде, в сухом проветриваемом помещении, вдали от источников тепла. Не допускайте попадания влаги, воздействия прямых солнечных лучей.

Транспортировать в упаковке производителя всеми видами крытого транспорта, с исключением возможных ударов и перемещений внутри транспортного средства. Транспортирование и хранение прибора должно соответствовать указаниям манипуляционных знаков на упаковке.

Отслуживший срок службы прибор, дополнительные принадлежности и упаковку следует экологически чисто утилизировать.

11. ГАРАНТИИ ИЗГОТОВИТЕЛЯ

1. Гарантийный срок на прибор устанавливается один год, который исчисляется с даты продажи прибора первому покупателю.
2. Гарантийные обязательства распространяются только на производственные неисправности (дефекты), выявленные в течение гарантийного срока.
3. Гарантия включает стоимость замены дефектных частей, восстановление таких частей или получение эквивалентных частей. Дефектной частью (изделием) считается часть прибора, в которой обнаружен заводской брак, существовавший на момент поставки (продажи) прибора первому покупателю и выявленный в гарантийный срок в процессе эксплуатации.
4. Гарантийный ремонт в течение гарантийного срока производится при условии соблюдения потребителем правил эксплуатации и технического обслуживания, хранения и транспортировки. Гарантийный ремонт не производится при нарушении требований, указанных в паспорте и нарушении гарантийной пломбы (наклейки).
5. Потребитель в случае выявления недостатков прибора обязан известить об этом Продавца или Производителя в течение 10 дней с момента выявления недостатка прибора. В случае несвоевременного извещения о выявленных неисправностях, продавец, изготовитель или уполномоченная организация вправе отказаться полностью или частично от удовлетворения предъявляемых претензий (ст.483 ГК РФ).
6. Прибор, сдаваемый для гарантийного обслуживания/ремонта, должен быть в чистом и собранном виде и в полной комплектации. В случае если прибор для гарантийного ремонта предоставляется грязным и/или в разобранном виде и/или не укомплектованным, продавец/изготовитель вправе отказать в проведении гарантийного ремонта.
7. Гарантийный ремонт производится при наличии в гарантийном талоне печати продавца, даты продажи и подписи продавца.
8. При отсутствии печати фирмы-продавца, даты продажи или подписи продавца гарантийный срок исчисляется с даты изготовления.
9. Гарантийный ремонт не производится при самостоятельном вскрытии (попытке вскрытия) или ремонте изделия вне гарантийной мастерской (нарушены пломбы, сорваны шлицы винтов, и т.п.).
10. Гарантийные обязательства не распространяются:

- На прибор без серийного номера, а также с удалённым, стёртым, нечитаемым и изменённым серийным номером.
- На лакокрасочное покрытие, тефлоновые насадки, отвертки, рулетки, ножницы.

resanta.ru

- На прибор, который в течение гарантийного срока полностью выработал свой ресурс (коммерческая эксплуатация прибора, предназначенного для бытового использования).
- В случае неисправностей, вызванных использованием некачественных запчастей и принадлежностей.
- В случае внесения изменений в конструкцию прибора.
- В случае использования прибора не по назначению, указанному в паспорте.
- В случае неисправностей, вызванных несоблюдением требований по работе, техническому обслуживанию и хранению прибора, изложенных в настоящем паспорте.
- В случае наличия механических повреждений корпуса прибора (сколов, трещин и т.п.) и кабеля питания.
- В случае температурных повреждений корпуса.
- При наличии дефектов, вызванных попаданием внутрь посторонних предметов, жидкостей и т.п.
- В случае, если неисправность вызвана работой прибора при повышенном и пониженном напряжении электрической сети.
- В случае неисправностей, вызванных попаданием воды или жидкостей на нагретый нагревательный элемент.
- В случае неисправностей, вызванных сильным внутренним загрязнением, как внешнем, так и внутреннем, ржавчине.
- На чистку и периодическое техническое обслуживание.

Данный документ не ограничивает определенные законом права потребителя, но дополняет и уточняет оговоренные законом обязательства, предполагающие соглашения сторон.

resanta.ru

ДОРОГОЙ ПОКУПАТЕЛЬ!

Мы выражаем Вам огромную признательность за Ваш выбор. Мы сделали все возможное, чтобы данный прибор удовлетворял Вашим запросам, а качество соответствовало лучшим мировым образцам.

Компания “Ресанта” устанавливает официальный срок службы на Сварочный аппарат для пластиковых труб 5 лет, при условии соблюдения правил эксплуатации.

При покупке прибора требуйте проверки его комплектации, внешнего вида и правильного заполнения гарантийного талона в Вашем присутствии.

В случае возникновения неисправностей не пытайтесь самостоятельно ремонтировать прибор, т.к. это опасно и приводит к утрате гарантии.

resanta.ru

РЕСАНТА®

11. ГАРАНТИЙНЫЙ ТАЛОН

Сварочный аппарат для пластиковых труб_____

зав №_____

модель _____

Дата продажи _____

Наименование и адрес торговой организации_____

м.п.

С правилами эксплуатации и условиями гарантии ознакомлен. Продукция получена в полной комплектации. Претензий к внешнему виду не имею.

_____

ФИО и подпись покупателя

resanta.ru

ГАРАНТИЙНЫЙ ТАЛОН Описание дефекта, № прибора	ГАРАНТИЙНЫЙ ТАЛОН Описание дефекта, № прибора	ГАРАНТИЙНЫЙ ТАЛОН Описание дефекта, № прибора
_____	_____	_____
_____	_____	_____
_____	_____	_____
_____	_____	_____
_____	_____	_____
_____	_____	_____
_____	_____	_____
_____	_____	_____
М.П.	**М.П.**	**М.П.**
_____	_____	_____
_____	_____	_____

12. СЕРВИСНЫЕ ЦЕНТРЫ

- **Абакан**, Квартал Молодежный 12а к1, тел.: +7 (390) 226-30-10, +7 908 326-30-10.
- **Армавир**, ул. Мичурина, д. 6, тел.: +7 (861) 376-38-46, +7 (962) 855-40-18.
- **Архангельск**, Окружное шоссе, д.9, тел.: +7 (952) 301-25-26.
- **Астрахань**, ул. Рыбинская, д.11, тел.: 8 (8512) 99-47-76.
- **Барнаул**, Южный проезд, 14 лит 6, тел: +7 (3852) 25-13-10.
- **Белгород**, ул. Константина Заслонова, д. 92к5, тел: +7 (472) 240-29-13.
- **Благовещенск,** ул. Промышленная 5А, тел.: +7 (914) 601-07-00; +7 (416) 231-98-68.
- **Братск**, ул.Коммунальная, здание 17, строение 2, тел: +7 (914) 939-23-72.
- **Брянск**, Московский проспект, 138Бс1, тел: +7 (4832) 59-06-44.
- **Великий Новгород**, ул. 3-я Сенная, д.2А, тел: +7 (964) 694-40-34.
- **Владивосток**, Днепровская улица, 102Ас2, тел: +7 (904) 624-03-29, +7 (423) 249-26-72.
- **Владимир**, ул. Казарменная, 2, тел.: +7 (492) 249-43-32.
- **Волгоград**, пр-т Волжский, 4к, тел.: +7 (844) 278-01-68 (доб. 2 - сервис).
- **Воронеж**, проспект Труда, д. 48Ф, тел.: +7 (473) 204-53-29.
- **Екатеринбург**, ул. Селькоровская, 114в, тел.: +7 (343) 384-57-25, +7 (965) 509-78-08.
- **Иваново**, ул. Наговицыной-Икрянистовой, д.6., тел +7 (493) 277-41-11.
- **Ижевск**, улица Пойма, 22литВ, тел.: +7 (3412) 91-87-10, +7 (341) 257-60-21.
- **Иркутск**, ул.Трактовая, д.28А/2, СКЦ Байкалит, складское помещение №5 тел: +7 (908) 660-41-57 (сервис), +7 (395) 270-71-62.
- **Йошкар-Ола**, ул. Дружбы, д. 111, тел. +7 (836) 249-72-32.
- **Казань**, ул. Габдуллы Тукая, д. 125., тел.: +7 (843) 206-03-65.
- **Калининград**, ул. Ялтинская, д. 129, тел: +7 (401) 276-36-09.
- **Калуга**, Дальняя улица, 17А, тел: +7 (965) 709-98-96, +7 (484) 292-23-76.
- **Кемерово**, ул. Радищева, д. 2/2 к4 вход Б1, тел: +7 (905) 907-38-69, +7 (384) 265-02-69.
- **Киров**, ул. Калинина, д. 38, тел.: +7 (833) 221-42-71, 21-71-41.
- **Кострома**, ул. Костромская, д.111, тел: 8 (4942) 46-73-76; 8 (4942) 46-18-59.
- **Краснодар**, ул. Алуштинская, 11, тел: +7 (989) 198-54-35; +7 (861) 203-46-92.
- **Красноярск**, ул. Калинина 68г, тел: 8(391)204-62-88.
- **Курган**, ул. Омская, д.171Б, тел: +7 (352) 263-09-25, 63-09-24.
- **Курск**, ул. Энгельса, д. 30. Тел.: +7 (471) 236-04-46, +7(906)692-64-46.
- **Липецк**, Ангарская улица, вл26, тел: +7 (474) 252-26-97, +7 (903) 028-97-96.
- **Магнитогорск**, ул .Вокзальная 1, строение 3 тел.: +7 (919) 342-82-12.
- **Москва**, Каширский проезд, 23с7, тел для заказа пропуска: +7 (495) 118-96-42 (за час до прибытия)).
- **Москва**, Павловская улица, 27с3, эт. 1, комн. 5, тел.: +7 (495) 215-25-73.
- **Московская область**, деревня Новая Купавна дом 9, тел.: +7 (495) 108-64-86 (доб. 2), +7 (968) 772-81-36.

resanta.ru

- **Московская область**, г. Долгопрудный, мк-н Павельцево, Новое ш, д. 31, литер "Ч", тел.: +7 (495) 968-85-70.
- **Московская область,** Ленинский городской округ, рп. Горки Ленинские, СНТ Вятичи, д. 185. Тел.: +7 (495) 646-41-41.
- **Мурманск**, ул. Промышленная, 19, офис 406, тел.: 8 (8152) 65 61 90.
- **Набережные Челны**, ул.Магистральная, д.3А, тел.: +7 (855) 220-57-43.
- **Нижний Новгород**, Ларина 18 А, тел: +7 (831) 429-05-65 (доб. 2).
- **Нижний Тагил**, ул. Индустриальная 37, тел.: +7 (343) 596-37-60.
- **Новокузнецк**, ул. Производственная, 19/1, тел.: +7 (960) 931-71-41. +7 (384) 320-49-31.
- **Новороссийск**, Краснодарский край., г. Новороссийск, ул. Осоавиахима, д. 212, тел.: +7 (861) 730-94-54.
- **Новосибирск**, 1-е Мочищенское шоссе 1/4, тел.: 8 (383) 373-27-96.
- **Омск**, ул. Космический проспект, 109 стр.1 дверь 20, 2 этаж, тел: +7 (3812) 38-18-62 (сервисный центр), +7 (3812) 21-46-38 (отдел продаж).
- **Оренбург**, улица Базовая, 17 А, тел: +7 (353) 248-64-90.
- **Орёл**, пер. Силикатный, д.1, тел: +7 (486) 244-58-19.
- **Орск**, Орское шоссе, 6, тел: +7 (353) 237-62-89 (ориентир для поиска - Фуд Сервис Орск (51.239211, 58.485791)).
- **Пенза**, ул. Бумажников 17, тел: +7 (841) 222-46-79.
- **Пермь**, ул. Сергея Данщина, д. 6а, корпус 1, тел.: +7 (342) 205-85-29.
- **Петрозаводск**, район Северная Промзона, ул. Заводская, д. 10 А, тел.: +7 (812) 309-87-08, +7 (921) 222-67-80.
- **Псков**, ул. Леона Поземского, д.110Е, тел.: +7 (811) 229-62-64.
- **Пятигорск**, Черкесское шоссе д.1, тел.: +7 (968) 279-27-91, +7 (865) 220-58-50 (доб. 2).
- **Ростовская область, х. Ленинакан**, ул. Севастопольская, д.44, тел.: +7 (938) 100-20-83.
- **Рязань**, пр-д Яблочкова, д. 8Г, тел.: +7 (491) 246-65-58.
- **Самара**, Советский р-н, ул. Заводское шоссе, д. 15А, литер "А", тел.: +7 (846) 206-05-52.
- **Санкт-Петербург**, Ириновский проспект дом 14, корпус 3, тел.: +7(812) 309-92-75.
- **Саранск**, ул. Пролетарская, д.130А, база Комбината "Сура", тел.: +7 (834) 222-36-37.
- **Саратов**, ул. Пензенская, д. 2, тел: +7 (845) 249-11-79.
- **Симферопольский район, село Перово**, улица Хачирашвили, 56, тел.: +7 (978) 091-19-58, +7 (3652) 66-97-48.
- **Смоленск**, Краснинское шоссе, дом 37б, стр. 2, тел.: +7 (481) 229-46-99.
- **Сочи**, ул. Транспортная, д. 28, тел: +7 (862) 226-57-45.
- **Ставропольский край, Михайловск**, улица Ленина, 162А, тел.: +7 (865) 220-65-62.
- **Стерлитамак**, ул. Кочетова 43А, тел.: +7 (347) 229-44-10.
- **Сургут**, ул. Базовая, д. 5, тел.: +7 (346) 275-82-31 (доб. 1 - офис, доб. 2 - сервис).

resanta.ru

- **Тамбов**, ул. Волжская, д. 69, с7, тел.: 8 (4752) 50-37-96, +7 (964) 130-85-73.
- **Тверь**, ул. Коняевская, д.12, стр.1, тел.: +7 (482) 263-31-71, +7 (920) 185-48-77.
- **Тольятти**, ул. Коммунальная, д. 23, стр. 1, тел.: +7 (848) 265-12-05, +7 (964) 973-04-29.
- **Томск**, пр-т Фрунзе 119/5 ст1, тел.: +7 (952) 801-05-17.
- **Тула**, Ханинский проезд, д. 25/3, тел.: +7 (487) 274-02-53.
- **Тюмень**, Старый Тобольский тракт, 5-й километр, 1Ас3, тел.: +7 (345) 266-28-91.
- **Улан-Удэ**, ул. 502 км, д. 160в, тел.: +7 (301) 220-42-87.
- **Ульяновск**, Московское шоссе, 14, тел.: +7 (842) 227-06-30.
- **Уфа**, ул. Ульяновых, д. 65, корпус 7, литер "2Б", тел.: +7 (347) 214-53-59.
- **Хабаровск**, ул. Суворова, 80Н, тел.: +7 (421) 293-44-68.
- **Чебоксары**, Вурнарское шоссе, 11, тел.: +7 (8352) 35-53-83, +7-962-321-41-75.
- **Челябинск**, ул. Морская, д. 6/3, тел.: +7 (351) 222-43-15, 222-43-16.
- **Череповец**, ул. Гоголя, д 60, тел.: +7 (911) 517-87-92, +7 (820) 249-05-34.
- **Чита**, ул. Евгения Гаюсана, д. 48, стр. 5, тел. +7 (302) 228-44-79.
- **Шахты**, Ростовская область, пр-кт. Победы Революции, д. 1А, тел.: +7 (863) 303-56-10, +7 (909) 406-63-11.
- **Южно-Сахалинск**, пр-т Мира, 2 "Б"/5, корпус 8, тел.: +7 (424) 249-07-85.
- **Ярославль**, ул. Журавлева, 3Г, тел: +7 (485) 266-32-20.
- **Казахстан, г. Актобе**, жилой массив Шестихатка, д. 104/2, тел.: 8(7132)72-46-40, +7(708)589-34-01.
- **Казахстан, г. Алматы**, Илийский тракт, 29, тел: +7 (727) 225-47-45, 225-47-46.
- **Казахстан, г. Атырау**, пр-т Азаттык, 118Б, тел: +7 (7122) 30-85-06, +7 (700) 244-50-96.
- **Казахстан, г. Караганда**, ул. Складская 2А/1, тел.: +7 (707) 469-80-56.
- **Казахстан, г. Костанай**, ул. Каирбекова, 318/2, цокольный этаж, тел.: 87774451977.
- **Казахстан, г. Нур-Султан (Астана)**, ул. Циолковского, д. 4, склад 8а, тел.: +7 (771) 754-02-45.
- **Казахстан, г. Тараз**, ул. Санырак батыра, 47м, тел.: +7 777 932 86 18.
- **Казахстан, г. Усть-Каменогорск**, Самарское шоссе 9/5, тел.: 87084403219.
- **Казахстан, г. Шымкент**, ул. Сарбаздар 18. тел.: +7 (776) 808-50-05.
- **Казахстан, г Петропавловск**, ул. Универсальная 5. Тел: +7(708)589-69-00.
- **Республика Беларусь, г. Витебск,** проспект Фрунзе, д 81/24, помещение 2, тел.: + 375 25 502 19 10.
- **Республика Беларусь, г. Гомель**, ул. Текстильная, д. 9, тел.: 8 (029) 327 29 44, +375 44 510-60-00, +375 33 377-29-44, +375 23 229-39-18, +375 29 327-29-44.
- **Республика Беларусь, г. Гродно**, Промысловый пр., д. 12, тел.: +375 29 785-78-53.

resanta.ru

- **Республика Беларусь, г. Минск**, ул. Притыцкого, д. 62/1, цокольный этаж, тел.: +375 29 7-629-629.
- **Республика Беларусь, г. Минск**, Партизанский проспект, д. 2, тел.: +375 (29) 397-02-87 (администратор).
- **Армения, г. Ереван**, улица Пушкина 51/18, тел.: +37491226998; +37441999226.

Актуальная информация по адресам сервисных центров и приобретению оригинальных запчастей также доступна на официальном сайте www.resanta.ru в разделе Сервис и на сайте www.utake.ru

resanta.ru

resanta.ru

РЕСАНТА®



resanta.ru

Изготовитель (импортер):
«Гонконг Юаньлин Маои Ко., Лимитед»
Адрес: 2003, 20 этаж, Башня 5, 33 Кантон роуд,
Чимсачёй, Коулун, Гонконг, почтовый код: 999007
Сделано в КНР

Ред. 12.9