РЕСАНТА

ПАСПОРТ

resanta.ru

Проточный водонагреватель

Серия ПВ

ПВ-3.3С
ПВ-3.3НК

www.resanta.ru

РЕСАНТА

resanta.ru

УВАЖАЕМЫЙ ПОКУПАТЕЛЬ!

Компания «Ресанта» поздравляет Вас с приобретением данного продукта. Наша компания гарантирует высокое качество и безупречное функционирование приобретенного вами изделия, при соблюдении правил его эксплуатации.

Мы всегда рады получить от Вас обратную связь по эксплуатации нашей продукции, а также по улучшению его качества:

Web site: http://www.resanta.ru

resanta.ru

РЕСАНТА

Оглавление

1.	ОБЩИЕ СВЕДЕНИЯ	4
2.	ПРАВИЛА БЕЗОПАСНОСТИ	4
3.	КОМПЛЕКТНОСТЬ	6
4.	ОБЩИЙ ВИД УСТРОЙСТВА	6
5.	ТЕХНИЧЕСКИЕ ХАРАКТЕРИСТИКИ	7
6.	ПОДГОТОВКА К РАБОТЕ И ПОРЯДОК РАБОТЫ	7
7	ТЕХНИЧЕСКОЕ ОБСЛУЖИВАНИЕ	10
8	ВОЗМОЖНЫЕ НЕИСПРАВНОСТИ И СПОСОБЫ ИХ УСТРАНЕНИЯ	11
9	ТРАНСПОРТИРОВАНИЕ И ХРАНЕНИЕ	11
10	ГАРАНТИИ ИЗГОТОВИТЕЛЯ	12
11	ГАРАНТИЙНЫЙ ТАЛОН	14
13	СЕРВИСНЫЕ ЦЕНТРЫ	15

resanta.ru

1. ОБЩИЕ СВЕДЕНИЯ

Данный паспорт технического устройства содержит важную информацию правил безопасности, правильной эксплуатации, сборки и облуживания.

Внимание!

Перед использованием данного устройства обязательно изучите содержание паспорта.

Представленная документация содержит минимально необходимые сведения для безопасного использования технического устройства. Производитель оставляет за собой право вносить изменения во внешний вид и конструкцию прибора, не ухудшающих качество прибора, без предварительного уведомления. Внешний вид приборов может отличаться от приведенного на рисунке. Изменение внешнего вида не влияет на функциональные и технические характеристики прибора и не требует внесения изменений в паспорт.

Правила реализации продукции определяются предприятиями розничной торговли в соответствии с требованиями действующего законодательства.

Электрический водонагреватель проточного типа (далее по тексту: прибор, устройство, изделие, водонагреватель, оборудование) предназначен для быстрого нагрева проточной холодной воды, поступающей в него из водопровода. Используется в бытовых целях в местах постоянного и временного проживания, и других жилых помещениях в соответствии с данным руководством.

Внимание!

При несоблюдении правил безопасности и условий/требований эксплуатации, изложенных в настоящем паспорте фирма-производитель снимает с себя ответственность за несчастные случаи и повреждения, нанесенные людям, а также за ущерб оборудованию и помещениям.

2. ПРАВИЛА БЕЗОПАСНОСТИ

Внимание!

Перед включением прибора, внимательно прочтите и следуйте указаниям данной инструкции по эксплуатации. Она специально разработана для обеспечения длительного и безотказного срока службы вашего оборудования, а также для вашей безопасности и безопасности других лиц.

1. Монтаж и подключение водонагревателя производите строго по инструкции.
2. Шланги и соединения, подсоединяемые к водонагревателю, должны выдерживать рабочее давление и температуру воды в системе.
3. Перед подключением устройства к сети, заполните водонагреватель водой: откройте вентиль на подводящем трубопроводе холодной воды и вентиль на водонагревателе. Когда вода потечет из крана, прибор полностью заполнен.

resanta.ru

Внимание!

Только когда прибор заполнен водой полностью, можно включать в электрическую сеть нагревательный элемент. Не включайте без воды!

4. Для нормальной работы прибора уровень напряжения электросети и ее технические параметры должны быть в строгом соответствии с техническими параметрами, указанными в паспорте. При необходимости выясните характеристики своей сети у поставщика электроэнергии.
5. Розетка электропитания, в которую подключается водонагреватель, должна быть надежно заземлена, обязательно!
6. Не забывайте отключать прибор от электросети, если нет подачи воды в центральной линии водоснабжения.
7. При длительном неиспользовании нагревателя отключайте его от сети и сливайте воду из нагревателя.
8. Прибор не предназначен для использования лицами (включая детей) с ограниченными физическими, сенсорными или умственными возможностями, обладающими недостаточным опытом и знаниями, если они не находятся под наблюдением и не получили инструкций по использованию устройства от лица, ответственного за их безопасность. Дети должны находиться под присмотром для недопущения игр с прибором.
9. Вода из водонагревателя не предназначена для питья и приготовления пищи.
10. Во избежание ожога тела и образования накипи не допускайте нагрева воды до температуры 60 °С.
11. Не забывайте охлаждать ТЭН водонагревателя после использования режима нагрева воды.
12. Сливать воду разрешено только при выключенном электропитании.
13. При эксплуатации не допускается включение прибора в водопроводную сеть с давлением больше 0,7 МПа (7бар).
14. Для нормальной работы прибора не допускается использовать запасные части, не рекомендованные Производителем.
15. Не используйте воду, содержащую химические и механические примеси (песок, мелкие камни), которые могут привести к нарушению работы водонагревателя и предохранительного клапана.
16. Не изменяйте конструкцию водонагревателя.
17. Температура окружающей среды, в которой эксплуатируется прибор должна находиться в пределах от +5°С до +40°С. Замерзание воды в водонагревателе при отрицательных температурах приводит к выходу их строя, что не является гарантийным случаем.
18. В случае если в водонагреватель поступает вода напрямую из скважин, колодцев или водонапорных башен, для эксплуатации водонагревателя обязательно нужно использовать фильтр грубой очистки, для поступающей в водонагреватель, холодной воды.

resanta.ru

Фильтр грубой очистки можно приобрести в специализированных магазинах. Если фильтр грубой очистки не установлен, гарантия на изделия не распространяется.

19. Если вода, подаваемая в водонагреватель, не соответствует стандарту водопроводной воды, на входе водонагревателя необходимо установить фильтр, тип и параметры которого может подобрать мастер сервисного обслуживания.

20. Используйте прибор в строгом соответствии с данным руководством и не пытайтесь самостоятельно изменять конструкцию водонагревателя, так как это может быть опасно для здоровья, а также отменяет гарантию производителя.

3. КОМПЛЕКТНОСТЬ

Водонагреватель	1 шт.
Присоединительные гайки (в зависимости от модели)	1 шт. (1 комплект)
Поворотный излив (только для модели ПВ-3.3С)	1 шт.
Лейка для душа и шланг (только для модели ПВ-3.3НК)	1 комплект
Паспорт	1 шт.
Упаковка	1 шт.

Таблица 1. Комплектность

4. ОБЩИЙ ВИД УСТРОЙСТВА

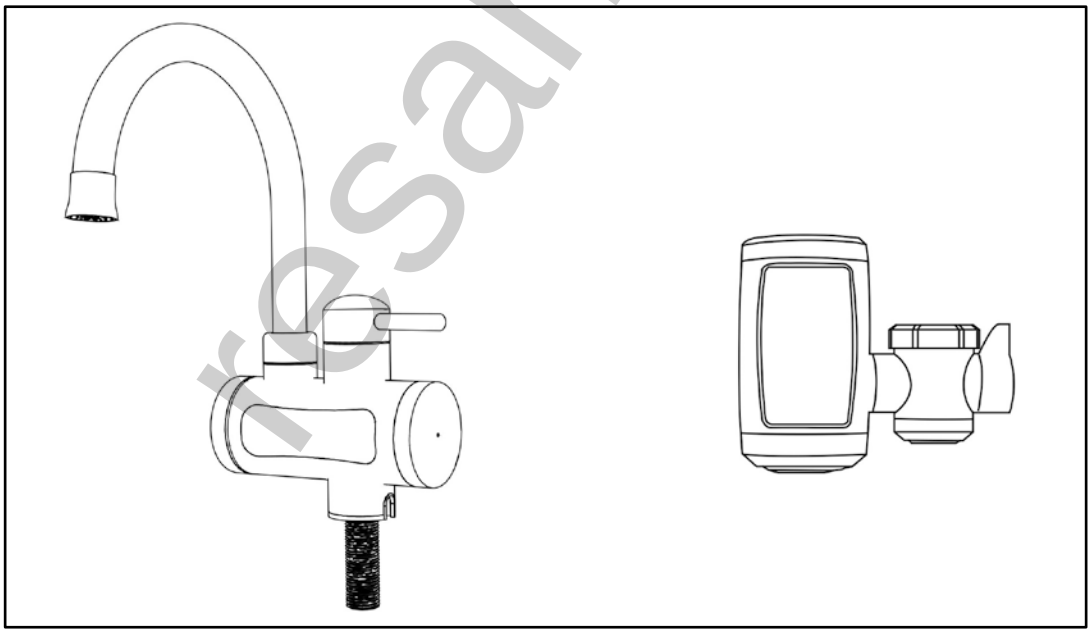

Рис. 1. Модель ПВ-3.3С Модель ПВ-3.3НК

Модель ПВ-3.3С – водонагреватель в виде смесителя.

Модель ПВ-3.3НК – водонагреватель в виде насадки на смеситель, установленный в ванной или кухне.

resanta.ru

5. ТЕХНИЧЕСКИЕ ХАРАКТЕРИСТИКИ

Серия ПВ / Модель	**ПВ-3.3С**	**ПВ-3.3НК**
Электропитание	220-230В, 50 Гц	
Мощность	3300 Вт	3300 Вт
Тип установки	Вместо смесителя	Непосредственно на смеситель
Степень защиты	IPX4	
Присоединительный размер (монтажный)	3/4 дюйма	Универсальный (с помощью переходников)
Температура нагрева	60 °С	
Производительность	3 л/м (45 °С при входной 25 °С)	
Минимальное входное давление	0,05 МПа (0,5 бар)	
Максимальное входное давление	0,6 МПа (6 бар)	
*Температура нагрева напрямую зависит от производительности и от температуры холодной воды, которая поступает в водонагреватель.		

Таблица 2. Технические характеристики

Производительность, л/мин	Температура воды на входе, °С					Δ t, °С
	5	10	15	20	25	
	Температура воды на выходе, °С					
1,5	35	40	45	50	55	30
2	32	37	42	47	52	27
2,5	28	33	38	43	48	23
3	25	30	35	40	45	20
3,5	22	27	32	37	42	17
4	20	25	30	35	40	15
4,5	17	22	27	32	37	12
5	15	20	25	30	35	10

Таблица 3. Расчетная зависимость температуры от производительности

6. ПОДГОТОВКА К РАБОТЕ И ПОРЯДОК РАБОТЫ

Производитель не несет ответственность за неполадки, вызванные неправильной установкой и пренебрежительным отношением к рекомендациям данного руководства. Монтаж прибора производится покупателем за свой счет. Водонагреватель должен эксплуатироваться в помещениях при отсутствии взрывоопасных и агрессивных паров и газов, а также с определенными климатическими условиями:

- Температура окружающего воздуха от +1 до +40 ºС.
- Относительная влажность воздуха - не более 95%.
- Не подвергайте корпус водонагревателя воздействию прямых солнечных лучей.

resanta.ru

Установка

Модель ПВ-3.3С устанавливается на раковину, в стандартное отверстие под смеситель. При необходимости демонтируйте старый смеситель, очистите место установки, и установите водонагреватель как показано на рис.2. Пластиковую гайку крепления необходимо затянуть руками, чтобы смеситель плотно держался, но не перетягивайте!

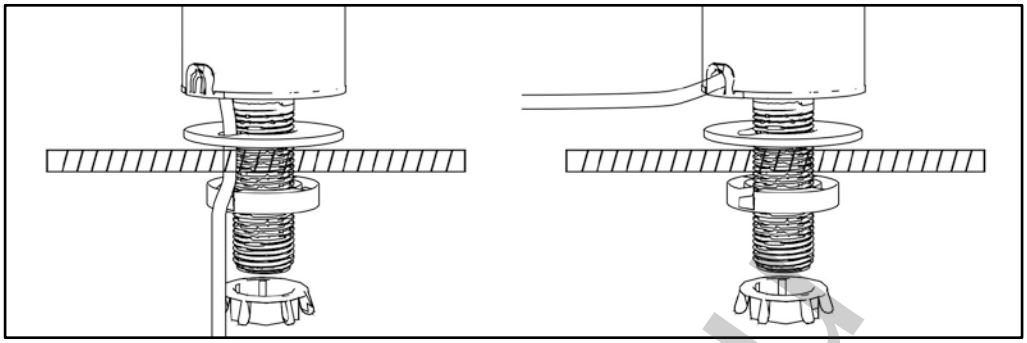

Рис.2. Монтаж водонагревателя ПВ-3.3С

Водонагреватель должен быть установлен строго вертикально!

В зависимости от того где расположена розетка электросети, выведите кабель питания либо под раковину, либо над раковиной.

Присоедините, излив к корпусу водонагревателя. При помощи пластиковой гайки зафиксируйте излив рис.3.

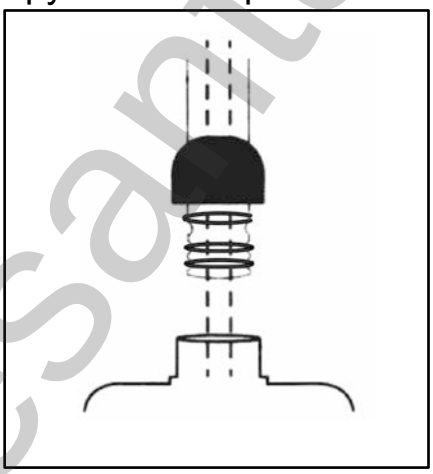

Рис.3. Монтаж излива водонагревателя

Далее подключите подводку с холодной водой к водонагревателю. Без подключения к сети, поверните рычаг водонагревателя вправо или лево (открытие крана), чтобы заполнить его водой.

Выставьте рычаг и среднее положение (кран перекрыт), и подключите кабель питания к сети. Розетка должна быть заземлена.

Прибор готов к использованию.

Внимание!

Только когда прибор заполнен водой полностью, его можно включать в электрическую сеть.

resanta.ru

Модель ПВ-3.3НК устанавливается непосредственно на Ваш смеситель. Выкрутите аэратор из Вашего смесителя, и вместо него подобрав необходимую переходную гайку, установите водонагреватель как показано на рис.4.

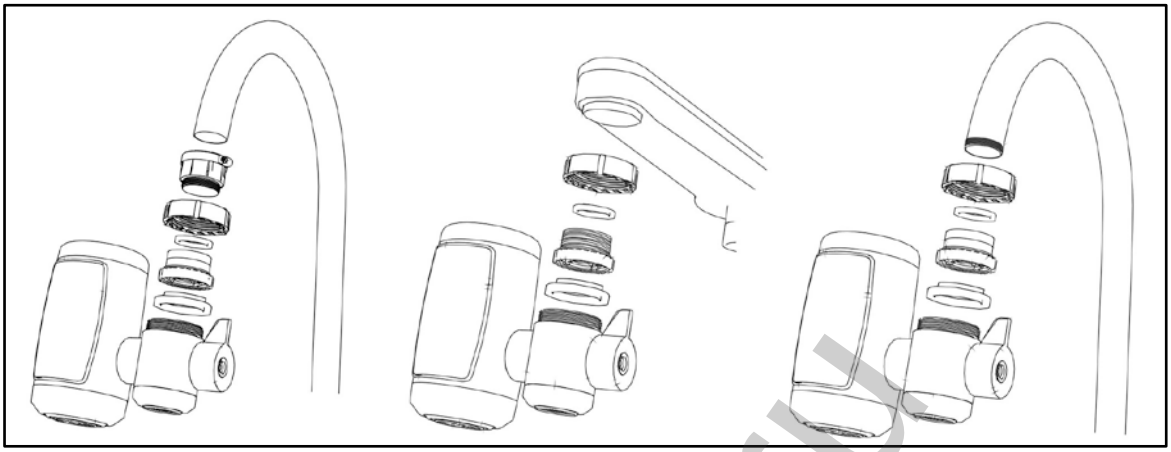

Рис. 4. Монтаж водонагревателя ПВ-3.3НК

Без подключения к сети, откройте кран холодной воды на смесителе, поверните рычаг водонагревателя вниз (открытие крана), чтобы заполнить его водой.

Выставьте рычаг и среднее положение (кран перекрыт), и подключите кабель питания к сети. Розетка должна быть заземлена.

Прибор готов к использованию.

При необходимости к выходу из водонагревателя через гайку переходник можно подсоединить шланг с лейкой для душа (из комплекта).

Внимание!

Только когда прибор заполнен водой полностью, его можно включать в электрическую сеть.

Включение и работа

Поворотом ручки на водонагревателе в область горячей воды, включается индикация на дисплее, и вода начинает нагреваться. При повороте в среднее положение индикатор гаснет и нагрев прекращается. При повороте ручки в область холодной воды, водонагреватель также не включается и течет холодная вода.

Поворот ручки в большую или меньшую сторону увеличивает или уменьшает поток воды тем самым регулируя температуру воды. Чем меньше поток, тем выше температура, чем больше поток тем ниже температура воды.

Внимание!

Для корректной работы и продлении срока службы водонагревателя, после использования режима горячей воды, необходимо охладить ТЭН водонагревателя, пропустив через него холодную воду. Для модели ПВ-3.3С просто повернуть ручку в область холодной воды на 5 секунд, для модели ПВ-3.3НК отключить питание и повернуть ручку в область горячей воды на 5 секунд.

resanta.ru

По индикации дисплея можно судить о работе водонагревателя. Если дисплей работает то идет нагрева, если погас, нагрева нет.

Во избежание ожога тела и образования накипи не допускайте нагрева воды до температуры 60 °С.

В процессе эксплуатации корпус водонагревателя может нагреваться.

Внимание!

Вода из водонагревателя не предназначена для питья и приготовления пищи.

7. ТЕХНИЧЕСКОЕ ОБСЛУЖИВАНИЕ

В ходе эксплуатации водонагревателя необходимо производить очистку аэратора (сетки) и нагревательного элемента.

Внимание!

Перед любыми техническими работами отключите водонагреватель от сети.

Для очистки аэратора необходимо снять его с водонагревателя и промыть под водой. Если промывка не помогает, используйте различные растворы для очистки сетки аэратора от налета. Очистка аэратора производится по мере появления налета, и если мешает пропускной способности водонагревателя.

Для очистки нагревательного элемента (ТЭН) снимите крышку водонагревателя и аккуратно очистите трубку при помощи тонкой щетки, затем промойте водой, протрите и дайте высохнуть. Очистка нагревательного элемента производиться только при нарушении работы водонагревателя, не включается, не греет. Если чистка не помогла, обратитесь в сервисный центр.

При повреждении шнура электропитания его следует заменить специальным шнуром или комплектом, получаемым у изготовителя или его агента.

Использование водонагревателя при отрицательных температурах в не отапливаемых помещениях категорически запрещено.

Розетки должны иметь надежное заземление.

Не используйте пластмассовый и алюминиевый шланг в качестве подводной трубы.

Индикатор температуры отображает приблизительную температуру воды в баке.

Срабатывание защитного термостата не является дефектом и недостатком товара. Это срабатывание предусмотрено конструкцией устройства, предохраняющее аппарат от перегрева. В случае однократного срабатывания термозащиты, работоспособность

resanta.ru

водонагревателя может быть восстановлена после отключения аппарата от сети электропитания, и остывания ТЭНа водонагревателя до комнатной температуры. Частое срабатывание термозащиты в процессе эксплуатации, требует диагностики проблемы специалистом сервисной службы.

8. ВОЗМОЖНЫЕ НЕИСПРАВНОСТИ И СПОСОБЫ ИХ УСТРАНЕНИЯ

Неисправность	Причина	Способ устранения
Увеличенное время нагрева воды	Интенсивное образование накипи, жесткая вода	Уменьшите интервал обслуживания
	Вышел из строя нагревательный элемент	Обратитесь в сервисный центр
	Неисправность регулятора температуры	Обратитесь в сервисный центр
Не загорается индикация	Отсутствует напряжение в сети / прибор не включен в сеть	Подключите к исправной сети
	Неисправность внутренней электропроводки	Обратитесь в сервисный центр
	Сработала термозащита	Отключите от сети, дайте остыть нагревательному элементу. В случае, если работоспособность не восстановилась, обратитесь в сервисный центр.
Вода недостаточно горячая	Выставлен большой поток воды	Установите поток меньше
	Неисправен нагревательный элемент	Обратитесь в сервисный центр
	Сработала защита от перегрева	Подождите, если защита от перегрева сработала повторно, обратитесь в сервисный центр

Таб. 4. Возможные неисправности и способы их устранения.

resanta.ru

9. ТРАНСПОРТИРОВАНИЕ И ХРАНЕНИЕ

Транспортирование приборов проводят всеми видами транспорта в крытых транспортных средствах в соответствии с правилами перевозки грузов, действующими на транспорте данного вида и обеспечивающими проведение механизированных погрузочно-разгрузочных работ.

При транспортировании приборов должна быть обеспечена защита от повреждений - сохранность качества изделий и внешнего вида потребительской тары.

Транспортирование приборов должно исключать возможность непосредственного воздействия на них атмосферных осадков и агрессивных сред.

Приборы хранятся в закрытом сухом и чистом помещении при температуре окружающего воздуха не ниже -25ºС и не выше плюс 40ºС с относительной влажностью не выше 70% и отсутствии в окружающей среде пыли, кислотных и других паров, отрицательно влияющих на материалы приборов.

10. ГАРАНТИИ ИЗГОТОВИТЕЛЯ

1. Изготовитель устанавливает гарантию на проточный водонагреватель один год со дня продажи.
2. Гарантийные обязательства распространяются только на производственные неисправности (дефекты), выявленные в течение гарантийного срока.
3. Гарантия включает стоимость замены дефектных частей, восстановление таких частей или получение эквивалентных частей. Дефектной частью (изделием) считается часть прибора, в которой обнаружен заводской брак, существовавший на момент поставки (продажи) прибора первому покупателю и выявленный в гарантийный срок в процессе эксплуатации.
4. Гарантийный ремонт в течение гарантийного срока производится при условии соблюдения потребителем правил эксплуатации и технического обслуживания, хранения и транспортировки. Гарантийный ремонт не производится при нарушении требований, указанных в паспорте и нарушении гарантийной пломбы (наклейки).
5. Потребитель в случае выявления недостатков прибора обязан известить об этом Продавца или Производителя в течение 10 дней с момента выявления недостатка прибора. В случае несвоевременного извещения о выявленных неисправностях, продавец, изготовитель или уполномоченная организация вправе отказаться полностью или частично от удовлетворения предъявляемых претензий (ст.483 ГК РФ).
6. Прибор, сдаваемый для гарантийного обслуживания/ремонта, должен быть в чистом и собранном виде и в полной комплектации. В случае если прибор для гарантийного ремонта предоставляется грязным и/или в разобранном виде и/или не укомплектованным, продавец/изготовитель вправе отказать в проведении гарантийного ремонта.
7. Гарантийный ремонт производится при наличии печати фирмы, даты продажи и подписи продавца.
8. При отсутствии печати фирмы-продавца, даты продажи или подписи продавца гарантийный срок исчисляется от даты изготовления.
9. Гарантийный ремонт не производится при самостоятельном вскрытии (попытке вскрытия) или ремонте изделия вне гарантийной мастерской (нарушены пломбы, сорваны шлицы винтов, ит.п.);
10. Гарантийные обязательства не распространяются:

- на прибор без серийного номера, а также с удалённым, стёртым, нечитаемым и изменённым серийным номером;
- на прибор, который в течение гарантийного срока полностью выработал свой ресурс (коммерческая эксплуатация прибора, предназначенного для бытового использования);
- в случае неисправностей, вызванных использованием некачественных запчастей и принадлежностей;

resanta.ru

- в случае внесения изменений в конструкцию прибора;
- в случае использования прибора не по назначению, указанному в паспорте товара;
- в случае неисправностей, вызванных несоблюдением требований по работе, техническому обслуживанию и хранению прибора, изложенных в настоящем паспорте;
- в случае наличия механических повреждений корпуса прибора (сколов, трещин и т.п.) и кабеля питания;
- в случае температурных повреждений корпуса;
- дефектов, вызванных попаданием внутрь посторонних предметов, жидкостей, и т. п.;
- в случае, если неисправность вызвана работой водонагревателя при повышенном или пониженном напряжении электрической сети;
- на чистку и периодическое техническое обслуживание.

11. Гарантийные обязательства не распространяются на расходные материалы (ТЭН).

Данный документ не ограничивает определенные законом права потребителя, но дополняет и уточняет оговоренные законом обязательства, предполагающие соглашения сторон.

ДОРОГОЙ ПОКУПАТЕЛЬ!

Мы выражаем Вам огромную признательность за Ваш выбор. Мы сделали все возможное, чтобы данное изделие удовлетворяло Вашим запросам, а качество соответствовало лучшим мировым образцам.

Компания “Ресанта” устанавливает официальный срок службы на проточный водонагреватель 3 лет при условии соблюдения правил эксплуатации.

При покупке изделия требуйте проверки его комплектации, внешнего вида и правильного заполнения гарантийного талона в Вашем присутствии.

В случае возникновения неисправностей не пытайтесь самостоятельно ремонтировать изделие, т.к. это опасно и приводит к утрате гарантии.

Гарантийный срок эксплуатации проточного водонагревателя “РЕСАНТА” составляет 1 год.

resanta.ru

11. ГАРАНТИЙНЫЙ ТАЛОН

Проточный водонагреватель _____

№ _____

признан годным для эксплуатации.

Дата продажи _____

Я покупатель/представитель фирмы _____

С условиями эксплуатации ознакомлен _____

resanta.ru

ГАРАНТИЙНЫЙ ТАЛОН
Описание дефекта, № прибора
_____
_____
_____
_____
_____
_____

ОТК изготовителя
_____
_____

М.П.
_____
_____

ГАРАНТИЙНЫЙ ТАЛОН
Описание дефекта, № прибора
_____
_____
_____
_____
_____
_____

ОТК изготовителя
_____
_____

М.П.
_____
_____

ГАРАНТИЙНЫЙ ТАЛОН
Описание дефекта, № прибора
_____
_____
_____
_____
_____
_____

ОТК изготовителя
_____
_____

М.П.
_____
_____

12. СЕРВИСНЫЕ ЦЕНТРЫ

- Абакан, Квартал Молодежный 12а к1, тел.: +7 (390) 226-30-10, +7 908 326-30-10.
- Армавир, ул. Мичурина, д. 6, тел.: +7 (861) 376-38-46, +7 (962) 855-40-18
- Архангельск, Окружное шоссе, д.9, тел.: +7 (965) 730-9103, +7 (952) 301-25-26.
- Астрахань, ул. Рыбинская, д.11, тел.: 8 (8512) 99-47-76
- Барнаул, Южный проезд, 14 лит 6, тел: +7 (3852) 25-13-10, +7 (3852) 25-12-60.
- Белгород, ул. Константина Заслонова, д. 92, тел: +7 (472) 240-29-13.
- Благовещенск, ул. Раздольная 27, тел.: +7 (914) 601-07-00; +7 (416) 231-98-68.
- Братск, Коммунальная улица, 17, тел: +7 (914) 939-23-72.
- Брянск, Московский проспект, 138Бс1, тел: +7 (4832) 59-06-44
- Великий Новгород, ул. 3-я Сенная, д.2А, тел: +7 (964) 694-40-34.
- Владивосток, Днепровская улица, 102Ас2, тел: +7 (904) 624-03-29, +7 (423) 249-26-72.
- Владимир, ул. Казарменная, 2, тел.: +7 (492) 249-43-32.
- Волгоград, пр-т Волжский, 4к, тел.: +7 (844) 278-01-68 (доб. 2 - сервис).
- Вологда, ул. Саммера, д. 64, тел.: +7 (817) 226-48-63.
- Воронеж, проспект Труда, д. 48Ф, тел.: +7 (473) 204-53-29.
- Дзержинск, Зарёвская объездная дорога, 9В, тел: +7 909 286 2386 (сервис) , +7 (831) 335-11-09.
- Екатеринбург, ул. Новинская, 12, тел.: +7 (343) 384-57-25, +7 (965) 509-78-08.
- Иваново, ул. Спартака, д.13., тел +7 (493) 277-41-11.
- Ижевск, улица Пойма, 22литВ, тел.: +7 (3412) 57-60-21.
- Иркутск, ул.Трактовая, д.28А/2, СКЦ Байкалит, складское помещение №5 тел: +7 (908) 660-41-57 (сервис), +7 (395) 270-71-62.
- Йошкар-Ола, пгт. Медведево, ул. Гагарина, 4И, тел. +7 (836) 249-72-32.
- Казань, Крутовская улица, 26/2, тел.: +7 (843) 206-03-65.
- Калининград, ул. Ялтинская, д. 129, тел: +7 (401) 276-36-09.
- Калуга, Дальняя улица, 17А, тел: +7 (965) 709-98-96, +7 (484) 292-23-76.
- Кемерово, ул. Радищева, д. 2/2 к4 вход Б1, тел: +7 (905) 907-38-69, +7 (384) 265-02-69.
- Киров, ул. Калинина, д. 38, тел.: +7 (833) 221-42-71, 21-71-41.
- Кострома, ул.Зелёная, д.8, тел: 8 (4942) 46-73-76; 8 (4942) 46-18-59.
- Краснодар, ул. Грибоедова, д.4, литер "Ю", тел: +7 (989) 198-54-35; +7 (861) 203-46-92.
- Красноярск, ул. Северное шоссе 7И/2 (желтый склад), тел: 8(391)204-62-88.
- Курган, ул. Омская, д.171Б, тел: +7 (352) 263-09-25, 63-09-24.
- Курск, ул. 50 лет Октября 128. Тел.: +7 (471) 236-04-46.
- Липецк, Ангарская улица, вл26, тел: +7 (474) 252-26-97, +7 (903) 028-97-96.
- Магнитогорск, ул .Вокзальная 1, строение 3 тел.: +7 (919) 342-82-12.
- Москва, Каширский проезд, 23с7, тел для заказа пропуска: +7 (495) 118-96-42
- Московская область, г. Видное, Белокаменное шоссе, владение 10 корп.2, тел.: +7 (495) 646-41-41, +7 (926) 111-27-31.
- Московская область, Балашиха, Западная коммунальная зона, шоссе Энтузиастов, вл 4, тел.: +7 (495) 108-64-86 (доб. 2), +7 (968) 772-81-36.
- Московская область, г. Долгопрудный, мк-н Павельцево, Новое ш, д. 31, литер "Ч", тел.: +7 (495) 968-85-70.
- Набережные Челны, Старосармановская улица, 8, тел.: +7 (855) 220-57-43.
- Нижний Новгород, проспект Гагарина, 176Г, тел: +7 (831) 429-05-65 (доб. 2).
- Нижний Тагил, ул. Индустриальная 37, тел.: +7 (343) 596-37-60.
- Новокузнецк, ул. Производственная, 19/1, тел.: +7 (960) 931-71-41.
- Новороссийск, Краснодарский край., г. Новороссийск, ул. Осоавиахима, д. 212, тел.: +7 (861) 730-94-54. График работы: Пн - пт 09:00 - 18:00. Перерыв 13:00 - 14:00.
- Новосибирск, 1-е Мочищенское шоссе 1/4, тел.: 8 (383) 373-27-96.
- Омск, ул. Космический проспект, 109 стр.1 дверь 20, 2 этаж, тел: +7 (3812) 38-18-62 (сервисный центр), +7 (3812) 21-46-38 (отдел продаж).
- Оренбург, улица Базовая, 17 А, тел: +7 (353) 248-64-90.
- Орёл, пер. Силикатный, д.1, тел: +7 (486) 244-58-19.

resanta.ru

- Орск, Орское шоссе, 6, тел: +7 (353) 237-62-89 (ориентир для поиска - Фуд Сервис Орск (51.239211, 58.485791)).
- Пенза, ул. Измайлова, д. 17а, тел: +7 (841) 222-46-79.
- Пермь, ул. Сергея Данщина, д. 6а, корпус 1, тел.: +7 (342) 205-85-29.
- Петрозаводск, район Северная Промзона, ул. Заводская, д. 10 А, тел.: +7 (812) 309-87-08, +7 (921) 222-67-80.
- Псков, ул. Леона Поземского, д.110Е, тел.: +7 (811) 229-62-64.
- Пятигорск, Бештаугорское шоссе, д. 26д, стр. 4, тел.: +7 (968) 279-27-91, +7 (865) 220-58-50 (доб. 2).
- Ростов на Дону, ул. Вавилова, д. 62А, тел.: +7 (938) 100-20-83.
- Рязань, пр-д Яблочкова, д. 8Г, тел.: +7 (491) 246-65-58.
- Самара, Советский р-н, ул. Заводское шоссе, д. 15А, литер "А", тел.: +7 (846) 206-05-52.
- Санкт-Петербург, Октябрьская наб., д.104, кор.41, лит.А, тел.: +7 (812) 309-92-75.
- Санкт-Петербург, Пискаревский проспект, д. 125, пом. 11, тел.: +7 (812) 309-73-78.
- Саранск, ул. Пролетарская, д.130А, база Комбината "Сура", тел.: +7 (834) 222-36-37.
- Саратов, ул. Пензенская, д. 2, тел: +7 (845) 249-11-79.
- Симферопольский район, село Перово, улица Хачирашвили, 56, тел.: +7 (978) 091-19-58
- Смоленск, Краснинское шоссе, дом 37б, стр. 2, тел.: +7 (481) 229-46-99.
- Сочи, ул. Транспортная, д. 28, тел: +7 (862) 226-57-45.
- Ставропольский край, Михайловск, улица Ленина, 162А, тел.: +7 (865) 220-65-62.
- Стерлитамак, ул. Кочетова 43А, тел.: +7 (347) 229-44-10.
- Сургут, ул. Базовая, д. 5, тел.: +7 (346) 275-82-31 (доб. 1 - офис, доб. 2 - сервис).
- Тамбов, ул. Волжская, д. 69, с7, тел.: 8 (4752) 50-37-96, +7 (964) 130-85-73.
- Тверь, ул. Коняевская, д.12, стр.1, тел.: +7 (482) 263-31-71, +7 (920) 185-48-77.
- Тольятти, ул. Коммунальная, д. 23, стр. 1, тел.: +7 (848) 265-12-05, +7 (964) 973-04-29.
- Томск, ул.Розы Люксембург, д. 115, стр. 1, тел.: +7 (952) 801-05-17.
- Тула, Ханинский проезд, д. 25/3, тел.: +7 (487) 274-02-53.
- Тюмень, Старый Тобольский тракт, 5-й километр, 1Ас3, тел.: +7 (345) 266-28-91.
- Улан-Удэ, ул. 502 км, д. 160в, тел.: +7 (301) 220-42-87.
- Ульяновск, Московское шоссе, 14, тел.: +7 (842) 227-06-30, 27-06-31.
- Уфа, ул. Ульяновых, д. 65, корпус 7, литер "2Б", тел.: +7 (347) 214-53-59.
- Хабаровск, ул. Суворова, 80Н, тел.: +7 (421) 293-44-68.
- Чебоксары, Дорожный пр., д. 16, тел.: +7 (835) 221-41-75.
- Челябинск, ул. Морская, д. 6/3, тел.: +7 (351) 222-43-15, 222-43-16.
- Череповец, ул. Гоголя, д 60, тел.: +7 (911) 517-87-92, +7 (820) 249-05-34.
- Чита, ул. Евгения Гаюсана, д. 48, стр. 5, тел. +7 (302) 228-44-79.
- Шахты, Ростовская область, пер. Газетный, д. 4Г, тел.: +7 (863) 303-56-10, +7 (909) 406-63-11.
- Южно-Сахалинск, пр-т Мира, 2 "Б"/5, корпус 8, тел.: +7 (424) 249-07-85.
- Ярославль, ул. Журавлева, 3Г, тел: +7 (485) 266-32-20.
- Казахстан, г. Актобе, жилой массив Коктем (бывш. Заречный - 1), д. 311, тел.: 8(7132)72-46-40.
- Казахстан, г. Алматы, Илийский тракт, 29, тел: +7 (727) 225-47-45, 225-47-46.
- Казахстан, г. Атырау, пр-т Азаттык, 118Б, тел: +7 (7122) 30-85-06, +7 (700) 244-50-96.
- Казахстан, г. Караганда, ул. Складская 2А/1, тел.: +7 (707) 469-80-56.
- Казахстан, г. Костанай, ул. Каирбекова, 318/2, цокольный этаж, тел.: 87774451977; 87142390187.
- Казахстан, г. Нур-Султан (Астана), ул. Циолковского, д. 4, склад 8а, тел.: +7 (771) 754-02-45.
- Казахстан, г. Павлодар, ул. Центральная промзона стр. 2021, склад № 8, тел.: 8 (771) 191 31 92.
- Казахстан, г. Тараз, ул. Санырак батыра, 47м, тел.: +7 777 932 86 18.
- Казахстан, г. Усть-Каменогорск, Самарское шоссе 9/5, тел.: 87084403219.
- Казахстан, г. Шымкент, ул. Сарбаздар 18. тел.: +7 (776) 808-50-05.
- Армения, г. Ереван, улица Пушкина 51/18, тел.: +37491226998; +37441999226.
- Республика Беларусь, г. Брест, ул. Фомина, д. 19, тел.: +375 33 698 89 44.
- Республика Беларусь, г. Витебск, проспект Фрунзе, д 81/24, помещение 2, тел.: + 375 25 502 19 10.
- Республика Беларусь, г. Гомель, ул. Текстильная, д. 9, тел.: 8 (029) 327 29 44

"**Актуальная информация по адресам сервисных центров и приобретению оригинальных запчастей также доступна на официальных сайтах resanta.ru и utake.ru в разделе Сервис.**"

resanta.ru

resanta.ru



resanta.ru

Изготовитель (импортер):
Гонконг Юаньлин Маои Ко., Лимитед
Адрес: H12, 8F, Юниверсал индастриал центр, 19-25, Шан Мэй стрит,
Фотан, Нью Территорис, Гонконг
Сделано в КНР
Ред. 1