РЕСАНТА

ПАСПОРТ

Инфракрасные обогреватели



resanta.ru

Серия ИКО

ИКО-800 ИКО-1000 ИКО-1000Т ИКО-1500Т
ИКО-1500 ИКО-2000 ИКО-2000Т ИКО-3000Т

www.resanta.ru

resanta.ru

УВАЖАЕМЫЙ ПОКУПАТЕЛЬ!

Компания «Ресанта» поздравляет Вас с приобретением данного продукта. Наша компания гарантирует высокое качество и безупречное функционирование приобретенного вами изделия при соблюдении правил его эксплуатации.

Мы всегда рады получить от Вас обратную связь по эксплуатации нашей продукции, а также по улучшению ее качества:

E-mail: idea@resanta.ru

Web site: http://www.resanta.ru

resanta.ru

РЕСАНТА®

Оглавление

1. ОБЩИЕ СВЕДЕНИЯ. 5
2. ПРАВИЛА БЕЗОПАСНОСТИ 6
3. КОМПЛЕКТНОСТЬ 7
4. ОБЩИЙ ВИД УСТРОЙСТВА 8
5. ТЕХНИЧЕСКИЕ ХАРАКТЕРИСТИКИ 8
6. ПОДГОТОВКА К РАБОТЕ И ПОРЯДОК РАБОТЫ 9
6.1 Устройство и принцип работы 9
6.2 Правила расположения обогревателя. 10
6.3 Монтаж обогревателя 11
6.4 Подключение обогревателя 11
6.5 Установка терморегулятора* 13
6.6 Эксплуатация прибора 16
7. ТЕХНИЧЕСКОЕ ОБСЛУЖИВАНИЕ 17
8. ВОЗМОЖНЫЕ НЕИСПРАВНОСТИ И СПОСОБЫ ИХ УСТРАНЕНИЯ 17
9. ТРАНСПОРТИРОВАНИЕ И ХРАНЕНИЕ 18
10. ГАРАНТИИ ИЗГОТОВИТЕЛЯ 18
11. ГАРАНТИЙНЫЙ ТАЛОН 20
12. СЕРВИСНЫЕ ЦЕНТРЫ 21

resanta.ru

1. ОБЩИЕ СВЕДЕНИЯ.

Данный паспорт технического устройства является справочным материалом, в котором описываются основные элементы управления изделием.

Внимание!

Перед использованием данного устройства обязательно прочтите инструкцию.

Представленная документация содержит минимально необходимые сведения для применения изделия. Предприятие-изготовитель вправе вносить в конструкцию усовершенствования, не изменяющие правила и условия эксплуатации, без отражения их в эксплуатационной документации.

Правила реализации продукции определяются предприятиями розничной торговли в соответствии с требованиями действующего законодательства.

Обогреватели инфракрасные (далее обогреватели) представляют собой электронагревательные приборы с теплоотдачей преимущественно инфракрасным излучением. Обогреватели предназначены для основного, дополнительного и местного обогрева промышленных, производственных, бытовых и аналогичных помещений (квартиры, офисы, предприятия торговли, спортзалы, учебные заведения, предприятия общественного питания, склады, ангары, предприятия агропромышленного комплекса и т.п.).

Инфракрасное излучение проходит сквозь воздух и обогревает предметы, стены и пол помещения, от которых, в свою очередь, нагревается воздух. Нагретый воздух, поднимаясь к потолку, постепенно остывает, при этом на уровне головы стоящего человека температура воздуха оказывается на 1-2°С ниже температуры пола. В отличие от систем конвективного отопления (тепловентиляторы, электрические радиаторы, конвекторы, стационарные батареи), при использовании которых сначала нагревается воздух по всему объему помещения, а от него предметы и тела, находящиеся в нем, система лучистого отопления, примененная в данных обогревателях, имеет ряд преимуществ:

- Несколько более низкая температура воздуха в помещении при комфортной температуре на поверхности предметов, пола, стен, создает эффект свежести - воздух не высушивается;
- Экономия электроэнергии;
- Естественная конвекция (тепловое движение объемов воздуха) снижает количество пыли, поднимаемой с пола.
- Обогреватели не создают «эффекта жженого воздуха» в отличии от обогревателей с высокой температурой рабочей поверхности.
- Возможно каскадное подключение нескольких приборов, при соблюдении расстояний между обогревателями не менее 10 см.

resanta.ru

Внимание!

При несоблюдении инструкций по безопасности и инструкций по эксплуатации данного оборудования фирма-производитель снимает с себя ответственность за несчастные случаи и повреждения, нанесенные людям, а также за ущерб оборудованию и помещениям.

2. ПРАВИЛА БЕЗОПАСНОСТИ

1. Электрообогреватель является электрическим прибором и, как всякий прибор, его необходимо оберегать от ударов, попадания пыли и влаги. Особенно осторожно нужно относиться к теплоизлучающей пластине и ТЭНам.
2. Прибор должен подключаться к отдельному источнику электропитания. Подключать к этому источнику другие приборы не допускается.
3. Перед началом чистки или технического обслуживания, а также при длительном перерыве в работе отключите прибор от электросети.
4. Удостоверьтесь, что корпус прибора и его нагревательный элемент остыли, прежде чем прибор будет уложен в упаковку для длительного хранения.
5. Когда прибор не используется долгое время, храните его в сухом прохладном месте в заводской картонной упаковке.
6. **НЕ НАКРЫВАЙТЕ ПРИБОР**, когда он работает. Не сушите на нём одежду и любые другие ткани и материалы. Это может привести к его перегреву, выходу из строя или причинить значительный ущерб Вам и/или вашему имуществу.
7. Обогреватели являются стационарными приборами, устанавливаемыми на высоком уровне, высота подвеса - от 2,5 до 20 метров от уровня пола. Максимальная эффективность обогрева достигается на высоте 3,5 – 4,5 метра.
8. Термостойкость материала покрытия потолка - не менее 80°С для серии ИКО, и не менее 100°С для серии ИКО - Т.
9. При подключении обогревателя к стационарной проводке, в ней должен быть предусмотрен разъединитель, обеспечивающий отключение прибора от сети питания.
10. Во избежание поражения электрическим током замену поврежденного кабеля электропитания должны проводить только квалифицированные специалисты.
11. Не используйте данный прибор с программным устройством, таймером и любым другим устройством, которое автоматически включает обогреватель, так как существует риск возгорания, если обогреватель накрыт или неправильно расположен.
12. Не используйте данный обогреватель вблизи занавесок и воспламеняющихся материалов.

resanta.ru

13. В случае, если используется терморегулятор и выключатель, то они должны быть расположены в легкодоступном месте и видимы с расстояния не менее 1м.
14. Если обогреватель не оборудован устройством контроля комнатной температуры, то не используйте этот нагреватель в небольших помещениях, когда в них находятся лица, не способные покинуть помещение самостоятельно, за исключением, если за ними осуществляется постоянное наблюдение.
15. Недопустимо эксплуатировать прибор, установленный не по инструкции.
16. Температура излучающих панелей при работе обогревателей может достигать 300°С для серии ИКО, и 600°С для серии ИКО-Т. Для предотвращения получения ожогов следует исключить возможность прикосновения, в том числе случайного, к излучающим панелям обогревателя (инструктаж, размещение обогревателя в недоступном месте).
17. Не допускайте касания шнуром электропитания горячих поверхностей.
18. Не допускается устанавливать обогреватели в непосредственной близости от розетки сетевого электроснабжения.
19. Не протирайте обогреватель легковоспламеняющимися жидкостями во время эксплуатации.
20. Запрещается включать обогреватель при снятых крышках.
21. Запрещается эксплуатация обогревателя в помещениях с взрывоопасной или биоактивной средой, вблизи легковоспламеняющихся материалов, а также в запыленной среде и в среде, вызывающей коррозию материалов.
22. Не допускается эксплуатация обогревателя без заземления.

Внимание!

Нарушение правил использования данного оборудования может привести к его повреждению или к несчастным случаям. Повреждение электроприбора из-за нарушений требований, описанных в данном руководстве, исключает возможность бесплатного гарантийного ремонта.

3. КОМПЛЕКТНОСТЬ

Инфракрасный обогреватель	1 шт.
Цепь подвесная	2 шт.
Карабин для крепления	4 шт.
Паспорт	1 шт.
Упаковка	1 шт.

Таблица 1. Комплектность

resanta.ru

4. ОБЩИЙ ВИД УСТРОЙСТВА

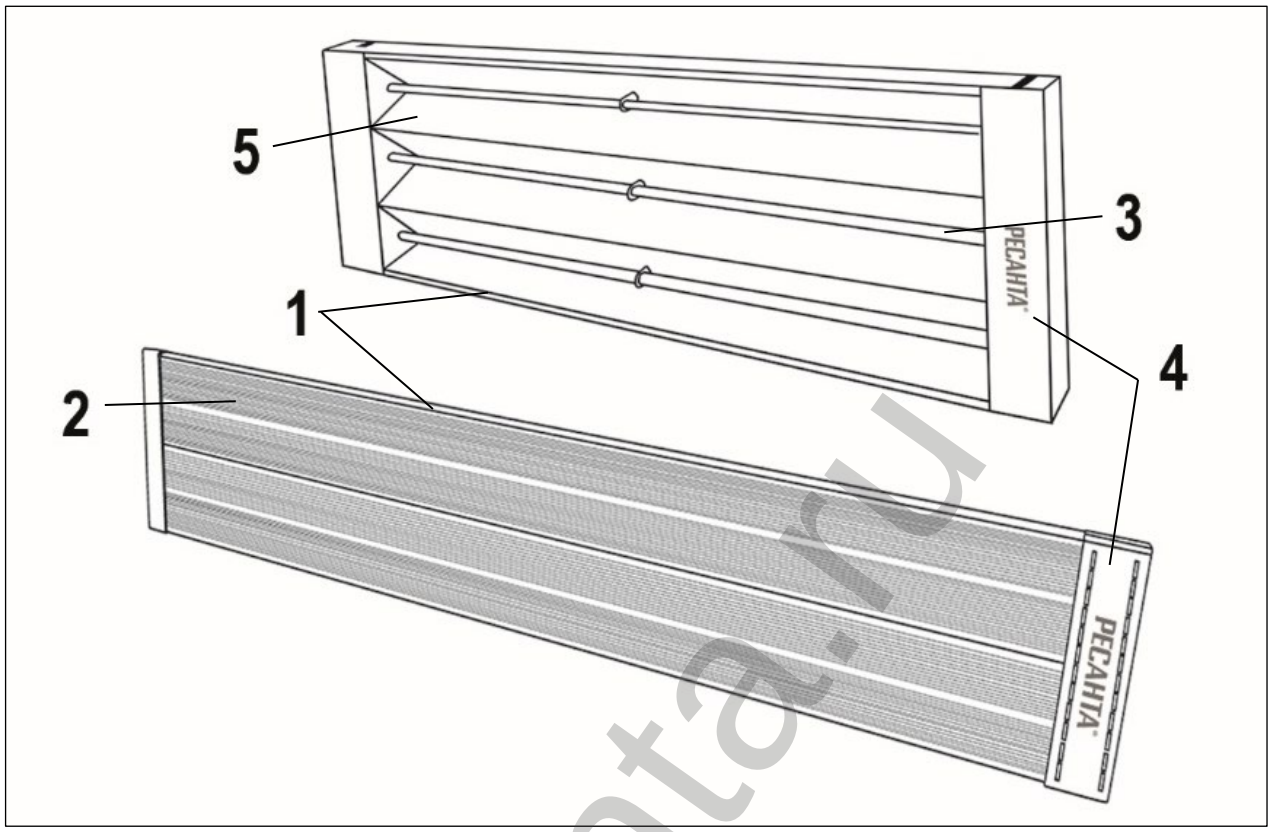

Рис. 1. Общий вид.

1. Корпус;
2. Излучающая панель;
3. Электронагреватель трубчатый;
4. Крышка;
5. Отражатель

resanta.ru

5. ТЕХНИЧЕСКИЕ ХАРАКТЕРИСТИКИ

Модель/Серия	**ИКО-1000Т**	**ИКО-1500Т**	**ИКО-2000Т**	**ИКО-3000Т**
Номинальная мощность потребителя, кВт	1.0	1.5	2.0	3.0
Напряжение питания, В~ 50 Гц	220-230	220-230	220-230	220-230
Степень защиты оболочки	IP 20	IP 20	IP 20	IP 20
Класс электрозащиты	I класс	I класс	I класс	I класс
Размеры прибора (ДхШхВ), мм	950	1350	950	950
	117	117	275	347.5
	52.5	52.5	52.5	52.5
Масса (нетто), кг	2,0	3,3	4,4	5,0

Таблица 2. Технические характеристики ИКО - Т

Модель/Серия	ИКО-800	ИКО-1000	ИКО-1500	ИКО-2000
Номинальная мощность потребителя, кВт	0.8	1.0	1.5	2.0
Напряжение питания, В~ 50 Гц	220-230	220-230	220-230	220-230
Степень защиты оболочки	IP 20	IP 20	IP 20	IP 20
Класс электрозащиты	I класс	I класс	I класс	I класс
Размеры прибора (ДхШхВ), мм	1170	1610	1610	1610
	135	135	135	260
	45	45	45	48
Масса (нетто), кг	3,8	5,2	5,2	9,8

Таблица 3. Технические характеристики ИКО

Модель/Серия	Площадь обогрева	
	Дополнительный обогрев	Основной обогрев
ИКО-800	до 16 м^2	до 8 м^2
ИКО-1000	до 20 м^2	до 10 м^2
ИКО-1500	до 30 м^2	до 15 м^2
ИКО-2000	до 40 м^2	до 20 м^2

Таблица 4. Площадь обогрева инфракрасных обогревателей ИКО

Модель/Серия	Площадь обогрева	
	Дополнительный обогрев	Основной обогрев
ИКО-1000Т	до 20 м^2	до 10 м^2
ИКО-1500Т	до 30 м^2	до 15 м^2
ИКО-2000Т	до 40 м^2	до 20 м^2
ИКО-3000Т	до 60 м^2	до 30 м^2

Таблица 5. Площадь обогрева инфракрасных обогревателей

*Ориентировочные размеры зоны обогрева можно определить исходя из угла инфракрасного излучения в 120°.

Площадь обогрева зависит не только от мощности обогревателя, но и от типа помещения, высоты потолка, материала стен, потолков, количества и площади остекления, наличия дверей и др.

resanta.ru

6. ПОДГОТОВКА К РАБОТЕ И ПОРЯДОК РАБОТЫ

6.1 Устройство и принцип работы.

На моделях серии ИКО с обратной стороны излучающих панелей в профильном пазу установлены трубчатые электронагреватели (далее ТЭН). На моделях серии ИКО - Т нагревательные элементы (ТЭНы) установлены над V-образными отражателями.

В верхней части корпуса под крышкой закреплена клеммная колодка для подключения к сети питания (либо шнур питания).

Принцип действия обогревателя состоит в следующем: при включении нагревается ТЭН, а далее от него нагреваются излучающие панели и

испускают направленное инфракрасное излучение, нагревающее поверхности предметов. В моделях серии ИКО–Т излучение испускают непосредственно сами ТЭНы и V-образные отражатели.

При этом температура на поверхности предметов будет различной в зависимости от их свойств (цвет, материал, формы и площади поверхности), угла падения инфракрасных лучей.

6.2 Правила расположения обогревателя.

Монтаж обогревателей и подключение их к сети должны проводить аттестованные работники специализированных мастерских в строгом соответствии с требованиями безопасности, и с требованиями ПУЭ («Правила устройства электроустановок»).

Для комфортного пребывания людей в жилых, офисных и рабочих помещениях мощность инфракрасного обогревателя необходимо подобрать таким образом, чтобы температура пола составляла 20°С, в этом случае температура воздуха на уровне головы человека будет 18-19°С (см. рисунок ниже).

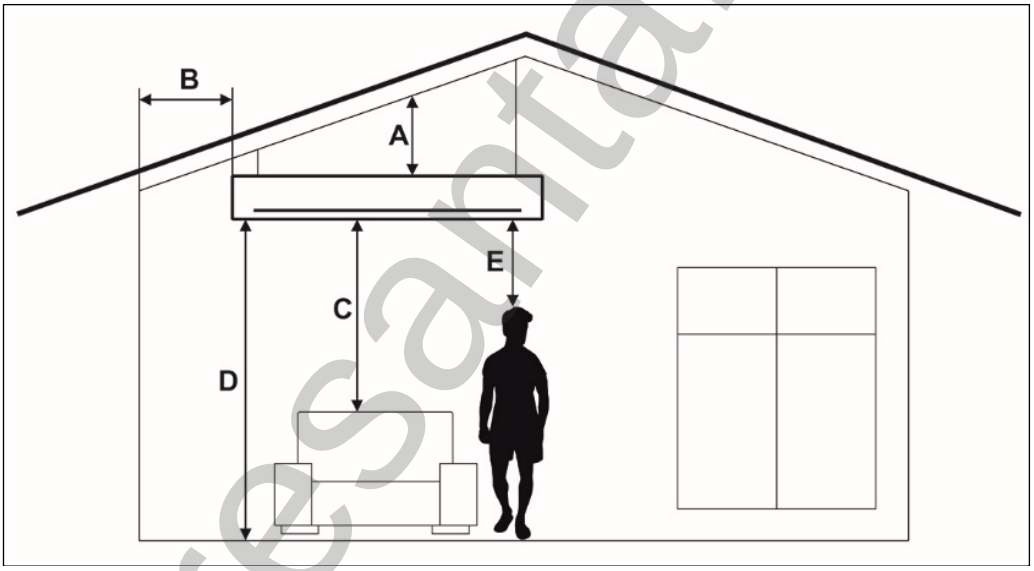

Рис. 2. Расположение обогревателя

resanta.ru

Модель/Серия	A, мм	B, мм	C, мм	D, мм	E, мм
ИКО-1000Т	100	300	1000	2500	1100*
ИКО-1500Т	100	300	1000	2500	1200*
ИКО-2000Т	100	300	1000	2500	1500*
ИКО-3000Т	125	500	1500	3500	2000*
ИКО-800	100	150	500	1800	700*
ИКО-1000	100	150	500	1800	1000*
ИКО-1500	100	150	500	1800	1200*
ИКО-2000	100	150	500	1800	1500

Таблица 6. Минимальные расстояния от прибора до других поверхностей

* При длительном нахождении в зоне обогрева.

Интенсивность теплового облучения

Температура воздуха, °С	Нормы интенсивности теплового облучения, Вт/м2		Относительная влажность воздуха, %	Скорость движения воздуха, м/с, не более
	Головы	Туловища		
11	60	150	15-75	0.4
12	60	125	15-75	0.4
13	60	100	15-75	0.4
14	45	75	15-75	0.4
15	30	50	15-75	0.4
16	15	25	15-75	0.4

Таблица 7. Интенсивность теплового облучения

Данные в таблице приведены согласно приложению 2 к СП 2.2.1.1312-03 «Гигиенические требования к проектированию вновь строящихся и реконструируемых промышленных предприятий», утвержденные Главным государственным санитарным врачом Российской Федерации 22 апреля 2003 года.

6.3 Монтаж обогревателя

1. Комплект монтажных деталей (две цепи и четыре карабина) находится под съемной крышкой. Установите на оба конца каждой цепи карабины. Карабины необходимо закрепить в монтажных отверстиях.
2. Подвесьте и закрепите обогреватель на крепежных элементах (в комплект поставки не входят).

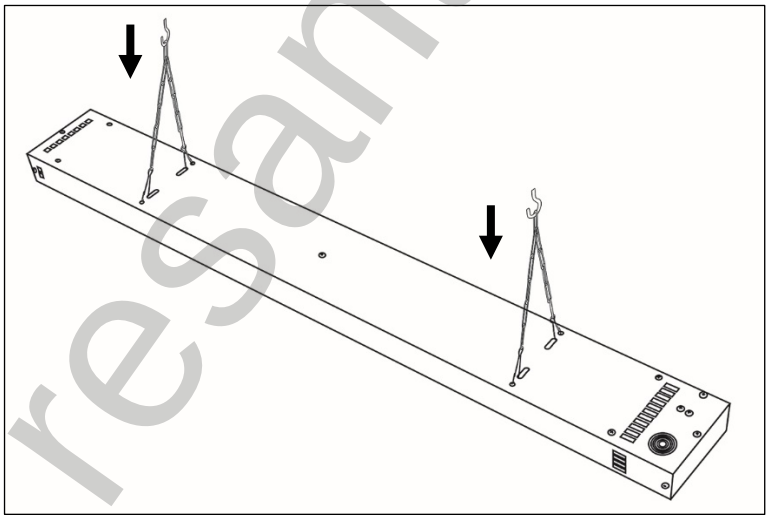

Рис. 3. Монтаж обогревателя

В зависимости от материала и устройства потолочных конструкций, обогреватель крепится на соответствующие крепёжные элементы, выбираемые из условия прочности. Прочность потолка, либо конструкций, за которые крепится обогреватель, должна быть достаточной, чтобы выдерживать 5-кратную массу обогревателя.

6.4 Подключение обогревателя

Подключение обогревателей к стационарной проводке производите кабелем с сечением жил не менее 1,5 мм^2 через клеммную колодку.

resanta.ru

При монтаже двух и более обогревателей должно быть обеспечено их параллельное подключение к стационарной проводке и установка кабелей и выключателя на общий суммарный ток и соответствующего автомата защиты.

В стационарной проводке должно быть установлено средство для отсоединения от источника питания с обеспечением полного снятия напряжения.

Схемы подключения обогревателей к стационарной проводке

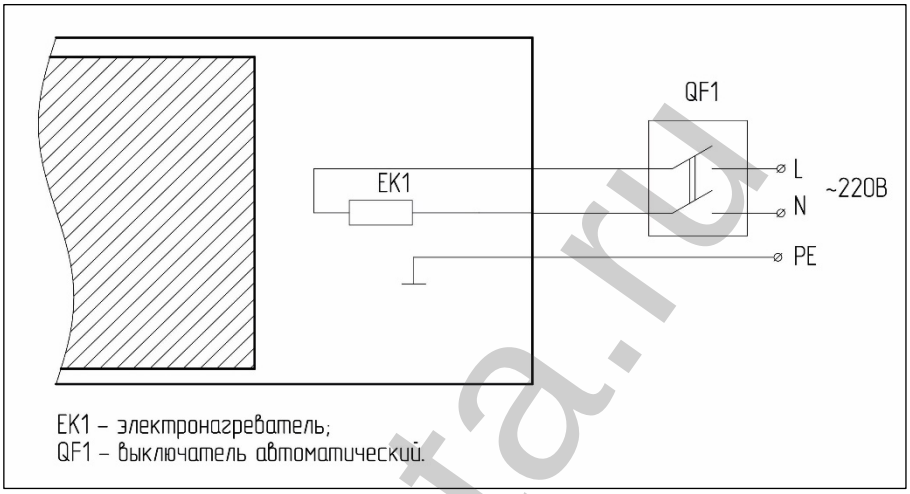

Рис. 4. Обогреватели ИКО-800; ИКО-1000; ИКО-1500

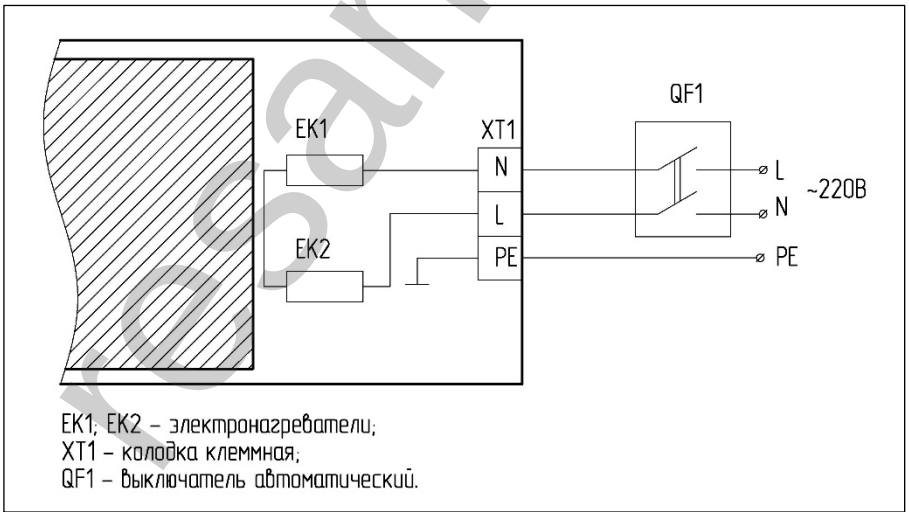

Рис. 5. Обогреватель ИКО-2000

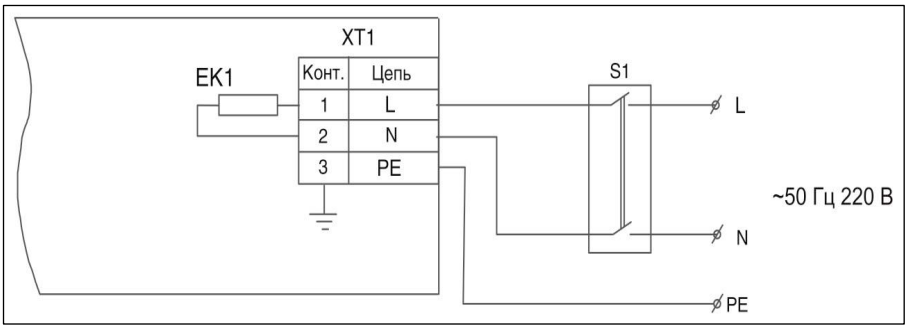

Рис. 6. Обогреватели ИКО-1000Т; ИКО-1500Т; ИКО-2000Т

resanta.ru

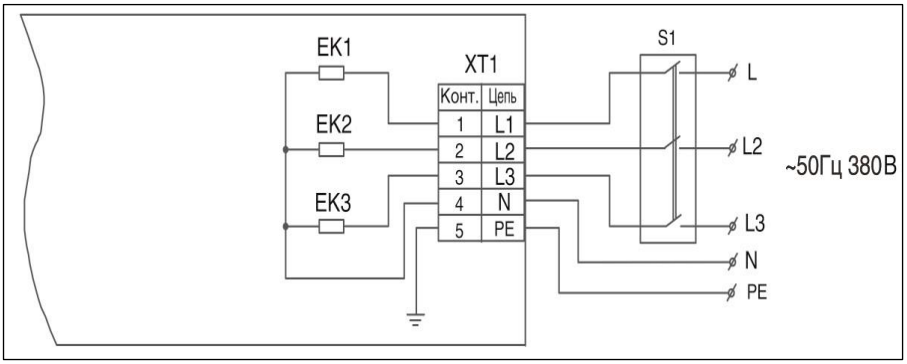

Рис. 7. Обогреватель ИКО-3000Т

Внимание!

При подключении обогревателя к электрической сети обратите особое внимание на выполнение надежного электрического соединения заземляющего контакта блока зажимов с заземляющей жилой кабеля стационарной проводки.

6.5 Установка терморегулятора*

* Терморегулятор и магнитный пускатель являются опцией и не входят в комплект поставки.

Назначение:

Устройства терморегулирования (терморегуляторы) позволяют с высокой точностью управлять работой инфракрасных обогревателей для поддержания в помещении заданной температуры.

Выбор места подключения

Для обеспечения эффективной работы терморегулятора его необходимо устанавливать в зоне, свободной от воздействия каких-либо источников тепла (в том числе и инфракрасного обогревателя), а так же возле окна или двери во избежание его неточной работы. Высота точки монтажа должна составлять 1,5 м над уровнем пола. В каждое отдельное помещение устанавливается один терморегулятор. К одному терморегулятору возможно подключить несколько инфракрасных обогревателей, установленных в одном помещении.

Подбор терморегулятора

Для регулирования температуры в помещении к инфракрасному обогревателю необходимо подобрать терморегулятор с датчиком температуры по воздуху. Одной из технических характеристик терморегулятора является - значения силы тока (А), т.е. максимальная подключаемая нагрузка. Значение силы тока терморегулятора должно быть на 15-20% больше значения силы тока инфракрасного обогревателя.

resanta.ru

Наименование	Максимальная сила тока, А
Инфракрасный обогреватель ИКО-800	3.6
Инфракрасный обогреватель ИКО-1000	6.9
Инфракрасный обогреватель ИКО-1500	6.9
Инфракрасный обогреватель ИКО-2000	9.1
Инфракрасный обогреватель ИКО-1000Т	4.6
Инфракрасный обогреватель ИКО-1500Т	6.9
Инфракрасный обогреватель ИКО-2000Т	9.1
Инфракрасный обогреватель ИКО-3000Т	13.5

Таблица 8. Максимальный потребляемый ток

Монтаж терморегулятора

Инфракрасные обогреватели подключаются к терморегулятору согласно схемам подключения в данном руководстве. Обогреватели работают пока в помещении не достигнута заданная на терморегуляторе температура, после чего отключаются и не включаются до того момента, пока температура не упадет на 2-3 градуса меньше заданной.

Схемы подключения обогревателей к стационарной проводке через терморегулятор

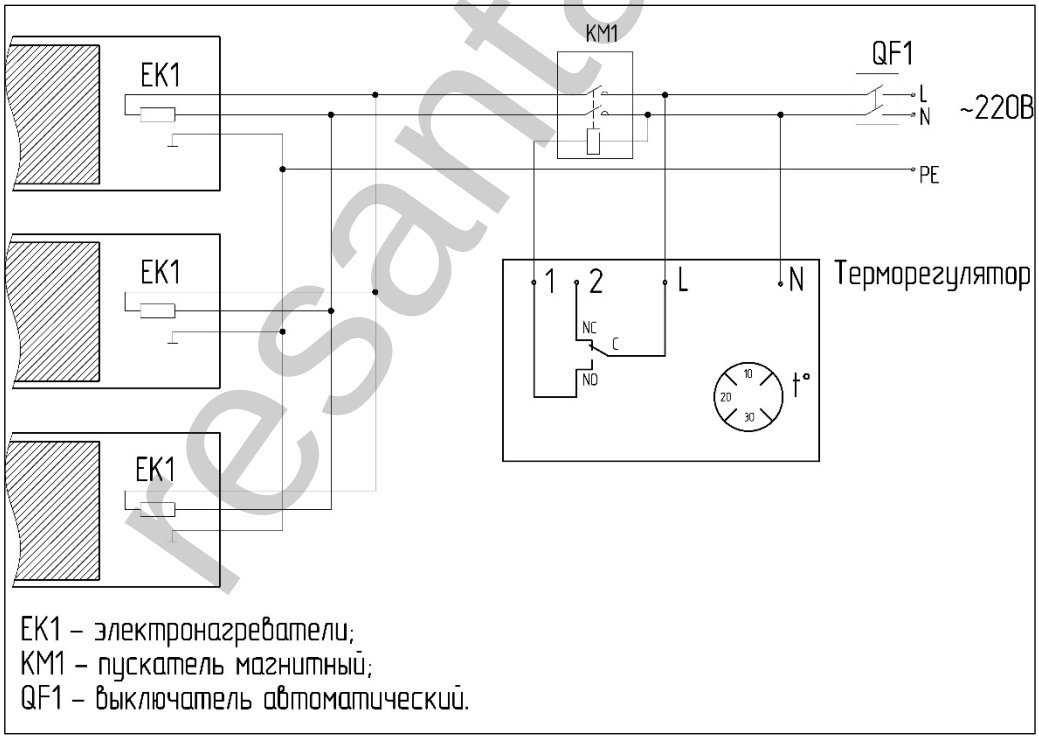

Рис .8. Обогреватели ИКО-800; ИКО-1000; ИКО-1500

resanta.ru

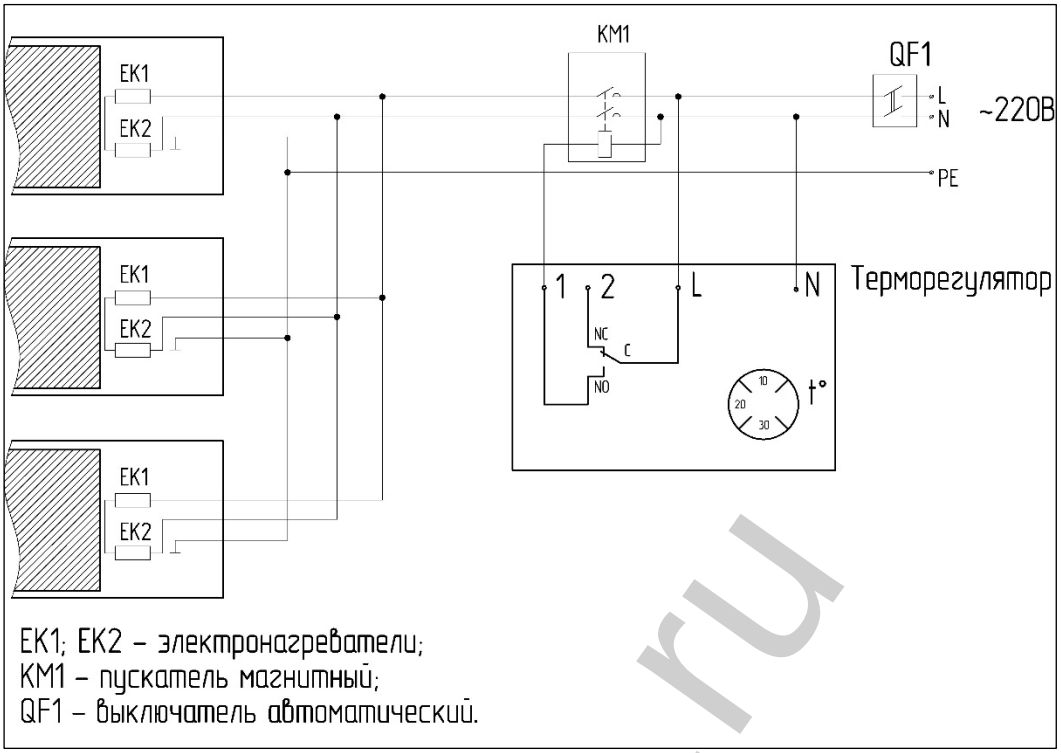

Рис. 9. Обогреватель ИКО-2000

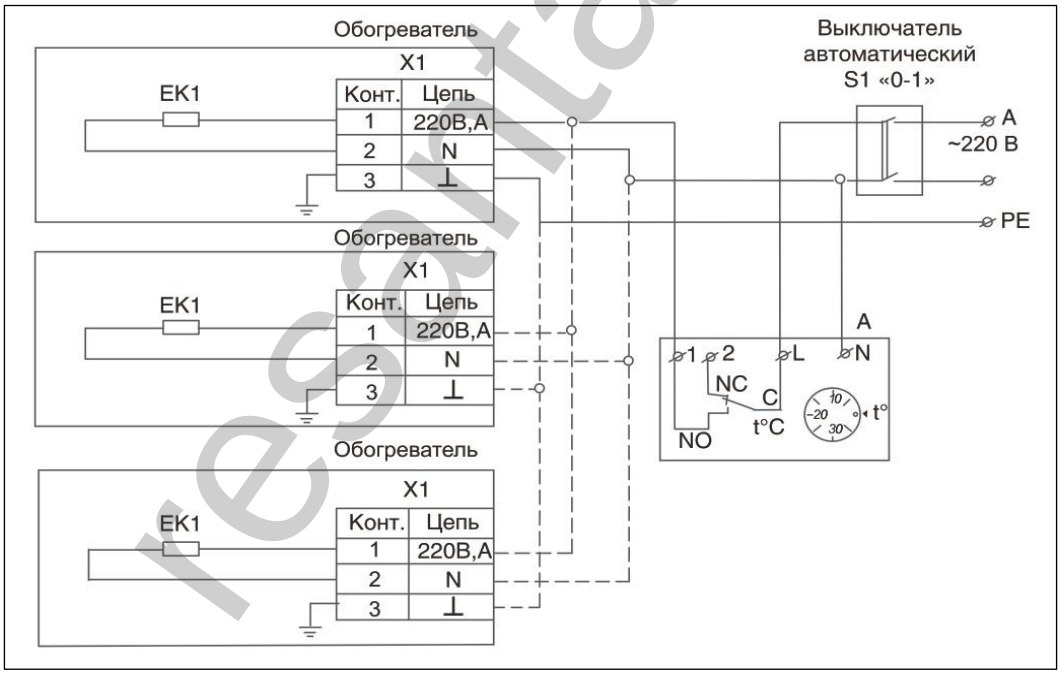

Рис. 10. Обогреватели ИКО-1000Т; ИКО-1500Т; ИКО-2000Т
*Выключатель, терморегулятор в комплект поставки не входят.

resarta.ru

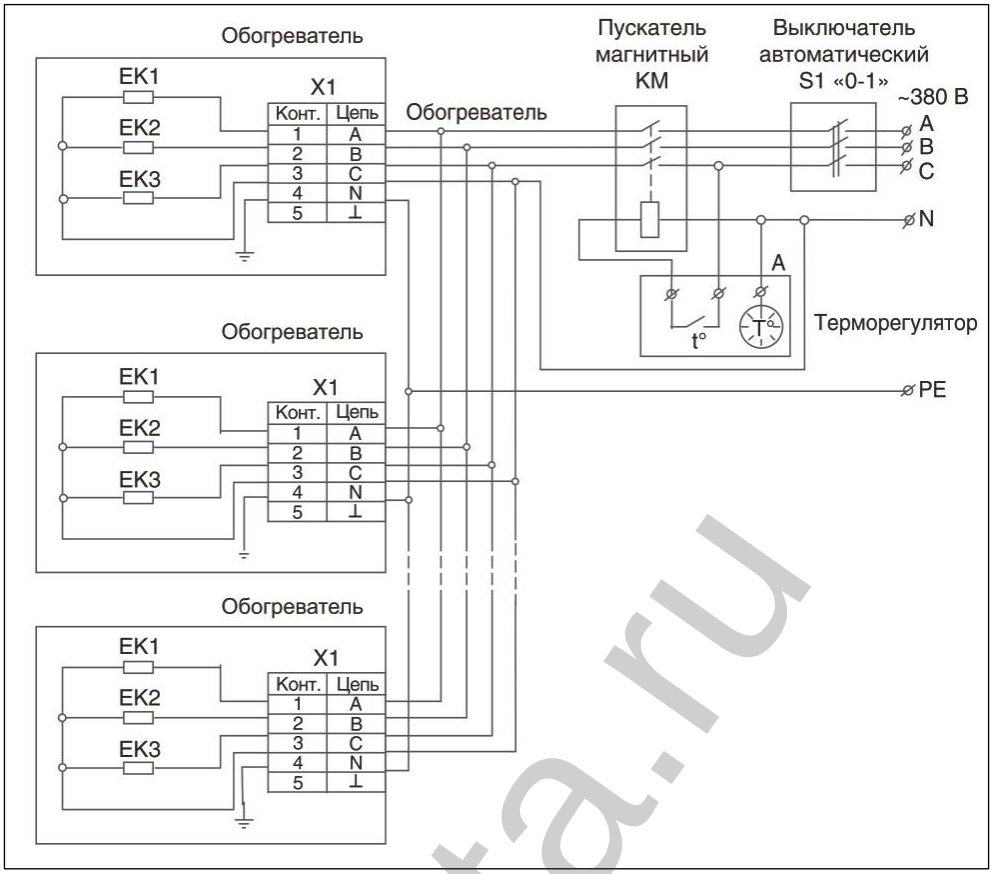

Рис. 11. Обогреватель ИКО-3000Т

*Выключатель, пускатель магнитный, терморегулятор в комплект поставки не входят.

6.6 Эксплуатация прибора

Внимание!

При первом включении обогревателя возможно появление характерного запаха дыма из-за сгорания масла с поверхности излучающих панелей. Рекомендуется перед установкой включать обогреватель на 10-20 минут в хорошо проветриваемом помещении.

1. Перед включением обогревателя, с целью исключения появления жженых пятен, следует тщательно протереть поверхность излучающих панелей сначала мягкой тряпкой, смоченной в спирте, а затем сухой.
2. После выключения и выхода на установившийся режим, прибор начинает излучать инфракрасные лучи и обогревать предметы и тела.
3. Для исключения неприятного жженого запаха рекомендуется содержать обогреватель в чистоте, не допуская скапливания пыли.

resanta.ru

7. ТЕХНИЧЕСКОЕ ОБСЛУЖИВАНИЕ

Электрообогреватели практически не нуждается в обслуживании.
Для его надежной работы необходимо выполнять следующие пункты:

- При загрязнении, после выключения и остывания обогревателя, корпус протирать влажной тряпкой, а теплоизлучающую панель спиртом.
- Проверять исправность контактов кабеля питания, затяжку клеммных разъемов (1 раз в год).

Внимание!

Излучающие панели протирать мягкой тряпкой смоченной в спирте, не оставляющей после себя на поверхности царапин. Использование других жидкостей запрещается!

8. ВОЗМОЖНЫЕ НЕИСПРАВНОСТИ И СПОСОБЫ ИХ УСТРАНЕНИЯ

Неисправность	Причина	Способ устранения
Отсутствует излучаемое тепло	Отсутствует напряжение в сети или неисправен кабель питания.	Проверьте напряжение в сети
	Обрыв кабеля питания.	Проверьте целостность кабеля питания, неисправный замените.
	Не работает разъединитель (выключатель).	Проверьте переключатель, неисправный замените.
	Обрыв цепи питания нагревательных элементов (ТЭН).	Устраните обрыв.*
Температура нагрева облучаемых поверхностей ниже должного уровня	Неисправен нагревательный элемент (элементы).	Замените неисправный нагревательный элемент (элементы).*

Таблица 9. Возможные неисправности и способы их устранения.
*Данные работы должны проводиться в официальном сервисном центре.

Внимание!

Ремонт и подключение прибора должен производить квалифицированный специалист. Если подключение будет выполнено неквалифицированным специалистом, то это может стать причиной поломки прибора, а также поражения электрическим током или возникновения пожара. Для устранения неисправностей, связанных с заменой деталей и обрывом цепи, обращайтесь в сервисные центры «Ресанта»

resanta.ru

9. ТРАНСПОРТИРОВАНИЕ И ХРАНЕНИЕ

Обогреватель в упаковке изготовителя может транспортироваться всеми видами крытого транспорта, с исключением возможных ударов и перемещений внутри транспортного средства.

Обогреватель должен храниться в упаковке изготовителя в закрытом помещении при температуре от +5 до +40°С и относительной влажности до 65% при температуре 25°С. Транспортирование и хранение обогревателей должно соответствовать указаниям манипуляционных знаков на упаковке.

Правила утилизации

По истечению срока службы прибор должен подвергаться утилизации в соответствии с нормами, правилами и способами, действующими в месте утилизации.

10. ГАРАНТИИ ИЗГОТОВИТЕЛЯ

1. Изготовитель гарантирует работу инфракрасного обогревателя на протяжении одного года со дня продажи.
2. Гарантийный ремонт не производится при нарушении требований, указанных в паспорте.
3. Гарантийный ремонт производится при наличии печати фирмы, даты продажи и подписи продавца.
4. При отсутствии печати фирмы-продавца, даты продажи или подписи продавца гарантийный срок исчисляется от даты изготовления.
5. Гарантийный ремонт производится при наличии и полном совпадении серийных номеров на устройстве и в паспорте.
6. Гарантийные обязательства не распространяются на случаи:

- механических повреждений корпуса изделия (сколов, трещин и т.п.);
- температурные повреждения корпуса, вызванные перегревом конструкции;
- дефектов вызванных попаданием внутрь посторонних предметов, жидкостей и т. п.;
- работы обогревателя при повышенном напряжении электрической сети;
- на чистку и периодическое техническое обслуживание.

Данный документ не ограничивает определенные законом права потребителя, но дополняет и уточняет оговоренные законом обязательства, предполагающие соглашения сторон.

resanta.ru

ДОРОГОЙ ПОКУПАТЕЛЬ!

Мы выражаем Вам огромную признательность за Ваш выбор. Мы делаем все возможное, чтобы данное изделие удовлетворяло Вашим запросам, а качество соответствовало лучшим мировым образцам.

Компания “ РЕСАНТА” устанавливает официальный срок службы на Инфракрасный обогреватель 5 лет, при условии соблюдения правил эксплуатации.

При покупке изделия требуйте проверки его комплектации, внешнего вида и правильного заполнения гарантийного талона в Вашем присутствии.

В случае возникновения неисправностей не пытайтесь самостоятельно ремонтировать изделие, т.к. это опасно и приводит к утрате гарантии.

Гарантийный срок эксплуатации Инфракрасного обогревателя “РЕСАНТА” составляет 1 год.

Все пожелания по качеству товара присылайте по адресу idea@resanta.ru.

resanta.ru

РЕСАНТА®

11. ГАРАНТИЙНЫЙ ТАЛОН

Инфракрасный обогреватель _____

№ _____

признан годным для эксплуатации.

Дата продажи _____

Я покупатель/представитель фирмы _____

С условиями эксплуатации ознакомлен _____

resanta.ru

ГАРАНТИЙНЫЙ ТАЛОН
Описание дефекта, № прибора

_____
_____
_____
_____
_____
_____

ОТК изготовителя

_____
_____

М.П.

_____
_____

ГАРАНТИЙНЫЙ ТАЛОН
Описание дефекта, № прибора

_____
_____
_____
_____
_____
_____

ОТК изготовителя

_____
_____

М.П.

_____
_____

ГАРАНТИЙНЫЙ ТАЛОН
Описание дефекта, № прибора

_____
_____
_____
_____
_____
_____

ОТК изготовителя

_____
_____

М.П.

_____
_____

12. СЕРВИСНЫЕ ЦЕНТРЫ

- **Абакан, Молодежный квартал, 12/а, тел.: +7 (390) 226-30-10, +7 908 326-30-10.**
- **Армавир, ул. Мичурина, д. 6, тел.: +7 (861) 376-38-46, +7 (962) 855-40-18.**
- **Архангельск, Окружное шоссе, д.9, тел.: +7 (818) 242-05-10, +7 (952) 301-25-26.**
- **Астрахань, ул. Рыбинская, д.11, тел.: 8 (8512) 99-47-76.**
- **Барнаул, пр. Базовый, д.7, тел: +7 (385) 257-09-55, 50-53-48.**
- **Белгород, ул. Константина Заслонова, д. 92, тел: +7 (472) 240-29-13.**
- **Благовещенск, ул. Раздольная 27, тел.: +7 (416) 231-98-68; +7 (914) 601-07-00**
- **Братск, Пром.зона БЛПК, п 27030101, офис 2б, тел: +7 (914) 939-23-72.**
- **Брянск, ул. 2-ая Почепская, д. 34А, стр. 1, тел: +7 (483) 259-06-44, +7 (483) 258-01-73 (сервис).**
- **Великий Новгород, ул. 3-я Сенная, д.2А, тел: +7 (816) 294-00-35.**
- **Владивосток, ул. Снеговая, д.119, тел: +7 (904) 624-03-29, +7 (423) 249-26-72.**
- **Владимир, ул. Гастелло, д.8 А, ворота №6, тел.: +7 (492) 249-43-32.**
- **Волгоград, пр-т Волжский, 4к, тел.: +7 (844) 278-01-68 (доб. 2 - сервис).**
- **Вологда, ул. Гончарная 4А, корпус 3, тел.:+7 (981) 507-24-12, +7 (817) 226-48-63.**
- **Воронеж, проспект Труда, д. 48Ф, тел.: +7 (473) 204-53-29.**
- **Дзержинск, Зарёвская объездная дорога, 9В, тел: +7 (831) 335-11-09.**
- **Екатеринбург, ул. Бисертская, 145, офис 6, тел.: +7 (343) 384-57-25, +7 (965) 509-78-08.**
- **Иваново, ул. Спартака, д.13., тел +7 (493) 277-41-11.**
- **Ижевск, Завьяловский район, деревня Пирогово, Торговая улица, 12, тел.: +7 (3412) 57-60-21.**
- **Иркутск, ул.Трактовая, д.28А/1, СКЦ Байкалит, складское помещение №5 тел: +7 (908) 660-41-57 (сервис), +7 (395) 270-71-62.**
- **Йошкар-Ола, ул. Мира, д.113, тел. +7 (836) 249-72-32.**
- **Казань, ул. Лебедева, д.1, корпус 8, тел.: +7 (843) 206-03-65.**
- **Калининград, ул. Ялтинская, д. 129, тел: +7 (401) 276-36-09.**
- **Калуга, пер. Сельский, д.2А, тел: +7 (484) 292-23-76.**
- **Кемерово, ул. Радищева, д.2/3, тел: +7 (384) 265-02-69.**
- **Киров, ул. Калинина, д. 38, тел.: +7 (833) 221-42-71, 21-71-41.**
- **Комсомольск-на-Амуре, ул. Кирова, д. 54, корпус 2, тел.: +7 (924) 116-10-47.**
- **Кострома, ул.Зелёная, д.8, тел: 8 (4942) 46-73-76; 8 (4942) 46-18-59.**
- **Краснодар, ул. Грибоедова, д.4, литер "Ю", тел: +7 (989) 198-54-35; +7 (861) 203-46-92.**
- **Красноярск, ул. Северное шоссе, д. 7а, стр. 10/2, тел.: +7 (391) 204-62-88.**
- **Курган, ул. Омская, д.171Б, тел: +7 (352) 263-09-25, 63-09-24.**
- **Курск, ул. 50 лет Октября 128. Тел.: +7 (471) 236-04-46.**
- **Липецк, ул. Боевой проезд, д. 5, тел: +7 (474) 252-26-97.**
- **Магнитогорск, ул. Вокзальная 1, строение 3 тел.: +7 (351) 955-03-87, +7 (919) 342-82-12.**
- **Москва, ул. Нагатинская, д. 16 Б, стр. 2, тел: +7 (495) 118-96-42.**
- **Московская область, г. Видное, Белокаменное шоссе, владение 10 корп.2, тел.: +7 (495) 646-41-41, +7 (926) 111-27-31.**
- **Московская область, Балашиха, Западная коммунальная зона, шоссе Энтузиастов, вл 4, тел.: +7 (495) 108-64-86 (доб. 2), +7 (906) 066-03-46.**
- **Московская область, г. Долгопрудный, Новое ш, д. 31, литер"Ч", тел.: +7 (495) 968-85-70.**
- **Мурманск, ул. Домостроительная, д. 21/2, тел.: +7 (815) 265-61-90.**
- **Набережные Челны, Мензелинский тракт, д. 52а, склад №6, тел.: +7 (855) 220-57-43.**
- **Нижний Новгород, ул. Геологов, 1С, тел: +7 (831) 429-05-65 (доб. 2).**
- **Нижний Тагил, ул. Индустриальная 37, тел.: +7 (343) 596-37-60.**
- **Новокузнецк, Ильинское шоссе, д. 35 корпус 1, тел.: 8 (3843) 20-49-31, 8-960-931-71-41.**
- **Новороссийск, г. Новороссийск, ул. Осоавиахима, д. 212, тел.: +7 (861) 730-94-54**
- **Новосибирск, 1-е Мочищенское шоссе 1/4, тел.: 8 (383) 373-27-96**
- **Омск, ул. Космический проспект, 109 стр.1 дверь 20, 2 этаж, тел.: +7 (3812) 38-18-62, 21-46-38.**
- **Оренбург, пл. 1 Мая, д. 1А, тел: +7 (353) 248-64-90.**
- **Орёл, пер. Силикатный, д.1, тел: +7 (486) 244-58-19.**
- **Орск, ул. Союзная, д.3, тел: +7 (353) 237-62-89.**
- **Пенза, ул. Измайлова, д. 17а, тел: +7 (841) 222-46-79.**
- **Пермь, ул. Сергея Данщина, д. 6а, корпус 1, тел.: +7 (342) 205-85-29.**

rbsmira.ru

- **Петрозаводск, район Северная Промзона, ул. Заводская, д. 10 А, тел.: +7 (812) 309-87-08, +7 (921) 222-67-80.**
- **Псков, ул. Леона Поземского, д.110Е, тел.: +7 (811) 270-01-81, +7 (811) 229-62-64.**
- **Пятигорск, Бештаугорское шоссе, д. 26д, стр. 4, тел.: +7 (968) 279-27-91, +7 (865) 220-58-50**
- **Ростов на Дону, ул. Вавилова, д. 62А, тел.: +7 (938) 100-20-83.**
- **Рязань, пр-д Яблочкова, д. 8Г, тел.: +7 (491) 246-65-58.**
- **Самара, Советский р-н, ул. Заводское шоссе, д. 15А, литер "А", тел.: +7 (846) 206-05-52.**
- **Санкт-Петербург, ул. Минеральная, д. 31, литер "В", тел.: +7 (812) 309-92-75.**
- **Санкт-Петербург, Пискаревский проспект, д. 125, пом. 11, тел.: +7 (812) 309-73-78.**
- **Саранск, ул. Пролетарская, д.130А, база Комбината "Сура", тел.: +7 (834) 222-36-37**
- **Саратов, ул. Пензенская, д. 2, тел: +7 (845) 249-11-79**
- **Смоленск, Краснинское шоссе, дом 37б, стр. 2, тел.: +7 (481) 229-46-99**
- **Сочи, ул. Гастелло, д.23А, тел: +7 (862) 226-57-45 .**
- **Ставрополь, ул. Коломийцева, д. 46, тел.: +7 (865) 220-65-62**
- **Стерлитамак, с.Новая Отрадовка, ул. Школьная, д. 2К, тел.: +7 (347) 229-44-10.**
- **Сургут, ул. Базовая, д. 5, тел.: +7 (346) 275-82-31 (доб. 1 - офис, доб. 2 - сервис).**
- **Тамбов, ул. Волжская, д. 69, тел.: 8 (4752) 50-37-96, +7 (964) 130-85-73.**
- **Тверь, пр-т Николая Корыткова , д. 15б (база "Универсал"), тел.: +7 (482) 263-31-71**
- **Тольятти, ул. Коммунальная, д. 23, стр. 1, тел.: +7 (848) 265-12-05, +7 (964) 973-04-29.**
- **Томск, ул.Розы Люксембург, д. 115, стр. 1, тел.: +7 (952) 801-05-17.**
- **Тула, Ханинский проезд, д. 25/3, тел.: +7 (487) 238-53-44, 74-02-53.**
- **Тюмень, Старый Тобольский тракт, 5-й километр, 1Ас3, тел.: +7 (345) 266-28-91.**
- **Удмуртская Республика, д. Пирогово, ул. Торговая, д. 12, тел.: +7 (341) 257-60-21, 26-03-15.**
- **Улан-Удэ, ул. 502 км, д. 160, склад №12А, тел.: +7 (301) 220-42-87.**
- **Ульяновск, ул. Урицкого, д.25/1, склад №1, тел.: +7 (842) 227-06-30, 27-06-31.**
- **Уфа, ул. Ульяновых, д. 65, корпус 7, литер "2Б", тел.: +7 (347) 214-53-59.**
- **Хабаровск, ул. Промывочная, д. 64, тел.: +7 (421) 293-44-68.**
- **Чебоксары, Дорожный пр., д. 16, тел.: +7 (835) 221-41-75.**
- **Челябинск, ул. Морская, д. 6, тел.: +7 (351) 222-43-15, 222-43-16.**
- **Череповец, ул. Гоголя, д 60, тел.: +7 (911) 517-87-92, +7 (820) 249-05-34.**
- **Чита, Ул. Трактовая, д. 54А, тел. +7 (302) 228-44-79.**
- **Шахты, Ростовская область, пер. Газетный, д. 4Г, тел.: +7 (863) 303-56-10, +7 (909) 406-63-11.**
- **Южно-Сахалинск, пр-т Мира, 2 "Б"/5, корпус 8, тел.: +7 (424) 249-07-85.**
- **Ярославль, ул. Тутаевское шоссе, д.4, тел: +7 (485) 266-32-20.**
- **Казахстан, г. Алматы, Илийский тракт, 29, тел: +7 (727) 225-47-45, 225-47-46.**
- **Казахстан, г. Атырау, пр-т Азаттык, 118Б, тел: +7 (7122) 30-85-06, +7 (700) 244-50-96.**
- **Казахстан, г. Нур-Султан (Астана), ул. Циолковского, д. 4, склад 8а, тел.: +7 (771) 754-02-45.**
- **Казахстан, г. Караганда, ул. Складская 2А/1, тел.: +7 (707) 469-80-56.**
- **Казахстан, г. Тараз, ул. Санырак батыра, 47м, тел.: +7 (726) 297-00-12.**
- **Казахстан, г. Усть-Каменогорск, ул. Абая, д. 156/1, корпус 6, тел.: +7 (723) 240-32-19.**
- **Казахстан, г. Шымкент, ул. Сарбаздар 18. тел.: +7 (776) 808-50-05.**
- **Армения, г. Ереван, Arsahkunyanc 210/1, тел.: +374 93 426 312; +374 94 426 312.**
- **Армения, Котайксая область, село Ариндж улица 17, ТЦ Ариндж молл., Маг. №357, тел: +37477412416; +37444412414.**
- **Республика Беларусь, г.Минск, пр-т Партизанский, д.2, тел.: +375 (29) 397-02-87.**
- **Республика Беларусь, г.Минск, пр-т Независимости, д.78, тел.+375(29)544-66-88; +375(44)544-66-88.**
- **Республика Беларусь, г. Минск, пр-т Победителей, д. 84, ТЦ Арена, 1-й этаж, тел.: +375 (29) 397−02−87, +375 (44) 747−50−38.**
- **Республика Беларусь, г. Брест, ул. Фомина, д. 19, тел.: +375 33 698 89 44.**
- **Республика Беларусь, г. Гомель, ул. Текстильная, д. 9, тел.: 8 (029) 327 29 44.**
- **Республика Беларусь, Минский р-н, Боровлянский с/с, д.Малиновка, 35А, тел.: +375 (29) 567-67-67; +375 (29) 657-67-67.**
- **Киргизия, г. Бишкек, Дэн Сяопина, д.18, тел.: +996 708 323 353.**

Актуальная информация по адресам сервисных центров и приобретению оригинальных запчастей также доступна на официальном сайте resanta.ru в разделе Сервис.

resanta.ru

РЕСАНТА®



Сделано в России
Ред. 2

resanta.ru