РЕСАНТА

ПАСПОРТ

Детектор металла, дерева и скрытой проводки



Серия ДМ

ДМ-100

www.resanta.ru

resanta.ru

resanta.ru

УВАЖАЕМЫЙ ПОКУПАТЕЛЬ!

Компания «Ресанта» поздравляет Вас с приобретением данного продукта. Наша компания гарантирует высокое качество и безупречное функционирование приобретенного вами изделия, при соблюдении правил его эксплуатации.

Мы всегда рады получить от Вас обратную связь по эксплуатации нашей продукции, а также по улучшению его качества:

Web site: http://www.resanta.ru

resanta.ru

РЕСАНТА®

Оглавление

1. ОБЩИЕ СВЕДЕНИЯ 5
2. ПРАВИЛА БЕЗОПАСНОСТИ 6
3. КОМПЛЕКТНОСТЬ 7
4. ОБЩИЙ ВИД УСТРОЙСТВА 7
5. ТЕХНИЧЕСКИЙ ХАРАКТЕРИСТИКИ 9
6. РЕКОМЕНДАЦИИ ПО РАБОТЕ С УСТРОЙСТВОМ 10
7. ТЕХНИЧЕСКОЕ ОБСЛУЖИВАНИЕ 15
8. ХРАНЕНИЕ И УТИЛИЗАЦИЯ 16
9. ГАРАНТИИ ИЗГОТОВИТЕЛЯ 17
10. ГАРАНТИЙНЫЙ ТАЛОН 19
11. СЕРВИСНЫЕ ЦЕНТРЫ 20

resanta.ru

1. ОБЩИЕ СВЕДЕНИЯ

⚠ ВНИМАНИЕ!

Инструкция по безопасности и паспорт устройства должны быть тщательно изучены перед тем, как начать работу с устройством. Лицо, ответственное за прибор, должно удостовериться, что все пользователи следуют данному руководству.

Данный паспорт для технического устройства является справочным материалом, в котором описываются основные элементы управления изделием.

⚠ ВНИМАНИЕ!

Перед использованием данного устройства обязательно прочтите инструкцию.

Представленная документация содержит минимально необходимые сведения для применения изделия. Предприятие-изготовитель вправе вносить в конструкцию усовершенствования, не изменяющие правила и условия эксплуатации, без отражения их в эксплуатационной документации.

Правила реализации продукции определяются предприятиями розничной торговли в соответствии с требованиями действующего законодательства.

Описание устройства

Детектор - измерительный инструмент, предназначен для поиска в стенах, потолках и полах металлов (черных и цветных металлов, например, арматурной стали), деревянных балок, а также электрокабелей под напряжением с нагрузкой.

resanta.ru

Прибор оснащен функцией калибровки, имеет звуковую и графическую индикацию.

2. ПРАВИЛА БЕЗОПАСНОСТИ

- Перед началом работ убедитесь в отсутствии видимых механических повреждений изделия. Не используйте прибор в случае его повреждения.
- Периодически протирайте устройство мягкой влажной салфеткой. Не подвергайте прибор прямому воздействию воды, не допускайте попадания пыли и грязи внутрь прибора. Не применяйте моющие растворы и реактивы.
- Не используйте прибор в присутствии детей. Не допускайте детей и лиц, незнакомых с правилами эксплуатации и требованиями настоящей инструкции к каким-либо операциям и работам с изделием.
- Всегда выключайте прибор, когда он не используется.
- Не работайте с инструментом в пожароопасных помещениях, вблизи легковоспламеняющихся материалов.
- Не подвергайте прибор воздействию высоких или низких температур, повышенной влажности, не роняйте, не стучите по корпусу.
- Устройство не предназначено для использования лицами (включая детей) с пониженными физическими, сенсорными или умственными способностями, или при отсутствии у них опыта или знаний, если они не находятся под контролем или

rosanta.ru

не проинструктированы об использовании прибора лицом, ответственным за их безопасность. Дети должны находиться под присмотром для недопущения игр с прибором.

3. КОМПЛЕКТНОСТЬ

- Детектор - 1 шт.
- Чехол - 1 шт.
- Паспорт - 1 шт.
- Батарейка (9В) - 1 шт.

4. ОБЩИЙ ВИД УСТРОЙСТВА

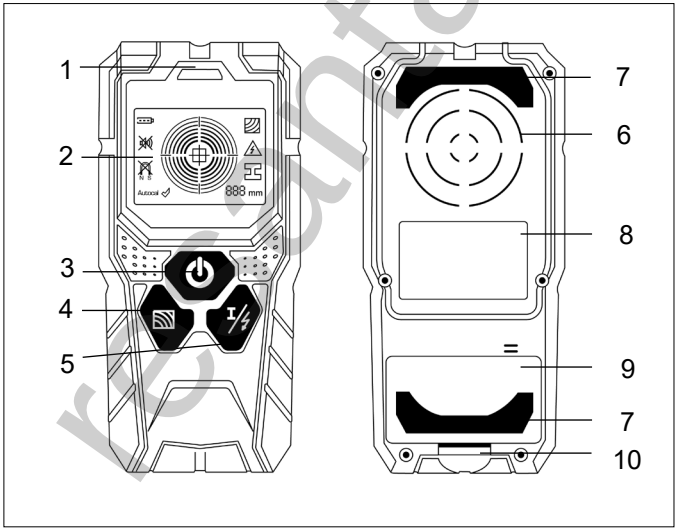

Рис. 1 Детектор

resanta.ru

1. Светодиодный индикатор.
2. Дисплей.
3. Кнопка включения / выключения.
4. Кнопка включения режима обнаружения дерева.
5. Кнопка включения режима обнаружения металла / электрокабеля под напряжением.
6. Область датчика.
7. Опорная зона.
8. Область маркировки продукта.
9. Крышка отсека элемента питания
10. Защелка крышки отсека элемента питания

Элементы индикации

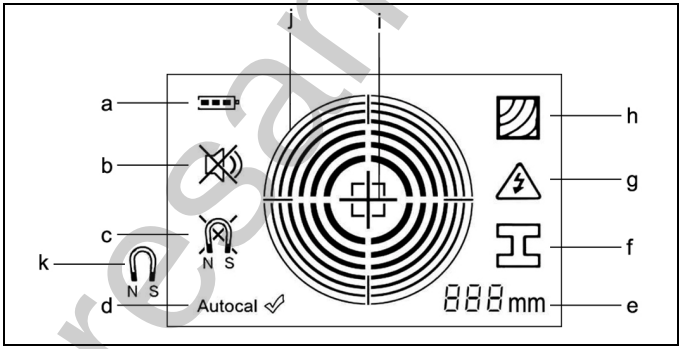

Рис. 2 Дисплей

resanta.ru

A. Индикатор батареи.
B. Индикатор выключенного аудиосигнала.
C. Индикатор не магнитных материалов.
D. Индикатор калибровки «Autocal».
E. Индикатор глубины.
F. Индикатор обнаружения металла.
G. Индикатор обнаружения электрокабеля под напряжением.
H. Индикатор обнаружения древесины.
I. Индикатор центра площади измерения.
J. Измерительный индикатор.
K. Индикатор магнитных материалов.

5. ТЕХНИЧЕСКИЙ ХАРАКТЕРИСТИКИ

- Глубина обнаружения, макс.*:
  - черные металлы - 100 мм
  - цветные металлы (медная труба) - 80 мм
  - медный кабель (под напряжением) ** - 50 мм
  - древесина - 20 мм
- Рабочая температура: -10°C…+50°C
- Температура хранения: -20°C…+70°C
- Продолжительность работы - 6 ч
- Автовыключение – 5 мин.

** в зависимости от материала и размера объекта, а также материала и состояния основания.*

*** глубина обнаружения будет меньше, если электрокабель не находится под напряжением.*

resanta.ru

6. РЕКОМЕНДАЦИИ ПО РАБОТЕ С УСТРОЙСТВОМ

Установка / смена батареи

Вставьте батарею (9В) в батарейный отсек, при этом следите за правильным расположением полюсов в соответствии с изображением на внутренней стенке отсека.

Следите за индикатором батареи, при низком заряде замените батарею.

Если Вы продолжительное время не пользуйтесь измерительным инструментом, то батарея должна быть вынута из инструмента. При продолжительном хранении инструмента батарея может окислиться и разрядиться.

Включение инструмента

Защищайте измерительный инструмент от влаги и прямых солнечных лучей. Перед включением измерительного инструмента убедитесь в сухом состоянии сенсорной зоны. При необходимости вытрите измерительный инструмент насухо тряпкой. При больших колебаниях температуры перед включением следует выдержать инструмент до выравнивания температуры.

Для включения измерительного инструмента нажмите клавишу включения. После короткого самотестирования измерительный инструмент готов к работе. При включении измерительный инструмент автоматически переходит в функцию обнаружения

resanta.ru

металла и, возможно, потребуется калибровка устройства.

Для калибровки устройства: разместите детектор вдали от металлических и магнитных объектов (держите его в воздухе), нажмите кнопку обнаружения металла. Дождитесь загорания зеленого индикатора, показывающего, что калибровка завершена. Измерительный инструмент обнаруживает объекты, находящиеся под сенсорной зоной.

Для включения/выключения звукового сигнала одновременно нажмите и удерживайте кнопки 4 и 5 (Рис.1)., на дисплее отобразится соответствующий индикатор («b», Рис.2).

Обнаружение металлических объектов

Для обнаружения металлических объектов нажмите кнопку 5 (Рис.1). На дисплей отобразится обозначение «f» (Рис.2), индикатор 1 (Рис.1) загорится зеленым. Установите измерительный инструмент на обследуемую поверхность и передвигайте его. При приближении измерительного инструмента к металлическому объекту показание индикатора измерения «j» (Рис.2) увеличивается и при удалении от объекта – уменьшается (амплитуда звукового сигнала так же увеличивается при приближении к объекту), светодиодный индикатор 1 (Рис.1) поменяет цвет с зеленого на красный. При максимальном значении индикатора «j» (Рис.2),

resanta.ru

металлический объект находится непосредственно под серединой диапазона сенсора. При поиске металлических объектов, индикатор «e» (Рис.2) показывает значение глубины заложения металла.

Обнаружение деревянных объектов

Для обнаружения деревянных объектов нажмите кнопку 4 (Рис.1). На дисплей отобразится соответствующие обозначение «h» (Рис.2), индикатор 1 (Рис.1) загорится зеленым.

Равномерно перемещайте измерительный инструмент по всей площади, не отрывая его от поверхности и не изменяя усилия прижатия. Во время измерения, опорные зоны должны постоянно прилегать к поверхности. Для точной локализации деревянного объекта передвиньте повторно измерительный инструмент по поверхности. Многократным перемещением по одному и тому же участку деревянный объект можно выявить очень точно. Над центром деревянного объекта индикатор измерения «j» (Рис.2) увеличивается (амплитуда звукового сигнала так же увеличится), светодиодный индикатор 1 (Рис.1) поменяет цвет с зеленого на красный.

Внимание: при обнаружении деревянных объектов, на глубине 25-50 мм могут обнаружиться металлические объекты. Для разграничения металлических и деревянных объектов, выберите функцию обнаружения металлических объектов. Чтобы продолжить обнаружение деревянных

объектов, выберите функцию обнаружения деревянных объектов.

Обнаружение электрокабелей под напряжением

Для обнаружения электрокабелей под напряжением с нагрузкой дважды нажмите кнопку 5 (Рис.1). На дисплей отобразится обозначение «g» (Рис.2), индикатор 1 (Рис.1) загорится зеленым. При приближении измерительного инструмента к кабелю под напряжением с нагрузкой, показание индикатора измерения «j» (Рис.2) увеличивается (амплитуда звукового сигнала так же увеличивается), светодиодный индикатор 1 (Рис.1) поменяет цвет с зеленого на красный. Измерительный инструмент может обнаруживать электрокабели под напряжением с нагрузкой с переменным током 50 и 60 Гц. Другие электрокабели обнаруживаются только как металлические объекты. Электрокабели под напряжением с нагрузкой определяются как при обнаружении металлических, так и деревянных объектов. Для точной локализации кабеля под напряжением передвиньте повторно измерительный инструмент по поверхности. После многократного перемещения инструмента можно очень точно показать расположение кабелей под напряжением. Перед обнаружением кабелей под напряжением, необходимо провести калибровку устройства.

Кабели под напряжением легче обнаружить, если к ним подключены включенные потребители тока

(например, лампы или приборы). Возможности обнаружения кабелей с напряжением 110В, 240В и 380В (трехфазный ток) примерно одинаковы. Электрокабели под напряжением обнаруживаются не точно, за металлической поверхностью или за поверхностью с высокой влажностью. Если на большом участке везде показывается одинаковое измеренное значение, то материал является электрическим экраном и обнаружение кабеля под напряжением не надежно. Кабели без напряжения могут быть обнаружены как металлические объекты при активировании функции обнаружение металлических объектов. Однако, многожильные провода не обнаруживаются.

Указания по применению

В силу принципа работы измерительного инструмента некоторые условия окружающей среды могут влиять на результаты измерения. К ним относятся: близость приборов, излучающих сильные магнитные или электромагнитные поля, влага, строительные материалы с содержанием металла, изоляционные материалы, каширование алюминием, токопроводящие обои или плитка. Поэтому, прежде чем начать сверлить, пилить или фрезеровать, примите во внимание также и другие источники информации (например, строительные чертежи).

resanta.ru

7. ТЕХНИЧЕСКОЕ ОБСЛУЖИВАНИЕ

Меры предосторожности.

Регулярно проверяйте инструмент на предмет механических повреждений или поломок, на общее состояние устройства, которое может влиять на его работу.

Ремонт устройства осуществляется только квалифицированным персоналом специализированных сервисных центров.

Обслуживание, выполненное неквалифицированным персоналом, может стать причиной поломки инструмента и причинения травм.

Чтобы не искажать процесс измерения, нельзя располагать наклейки или таблички, особенно таблички из металла, в диапазоне сенсора с передней и задней стороны измерительного инструмента. Не удаляйте фетровые подкладки на обратной стороне измерительного инструмента. Заменяйте фетровые подкладки, как только они будут повреждены или изношены. Для этого полностью удалите поврежденные фетровые подкладки и приклейте новые на том же месте. Храните и транспортируйте измерительный прибор в защитном чехле.

resanta.ru

8. ХРАНЕНИЕ И УТИЛИЗАЦИЯ

Содержите измерительный инструмент постоянно в чистоте.

Никогда не погружайте измерительный инструмент в воду или другие жидкости.

Вытирайте загрязнения сухой и мягкой тряпкой. Не используйте никаких очищающих средств или растворителей.

Устройство, отслужившее свой срок и не подлежащее восстановлению, должно утилизироваться согласно нормам, действующим в стране эксплуатации.

В других обстоятельствах - не выбрасывайте устройство вместе с бытовым мусором. Рекомендуется обращаться в специализированные пункты вторичной переработки сырья.

resanta.ru

9. ГАРАНТИИ ИЗГОТОВИТЕЛЯ

Гарантийные обязательства

- изготовитель гарантирует работу детектора на протяжении одного года со дня продажи.
- гарантийный ремонт не производится при нарушении требований, указанных в паспорте.
- гарантийный ремонт не производится при нарушении гарантийной пломбы (наклейки).
- гарантийный ремонт производится при наличии печати фирмы, даты продажи и подписи продавца.
- при отсутствии печати или подписи продавца гарантийный срок исчисляется от даты изготовления.
- данный документ не ограничивает определенные законом права потребителя, но дополняет и уточняет оговоренные законом обязательства, предполагающие соглашения сторон.

resanta.ru

ДОРОГОЙ ПОКУПАТЕЛЬ!

Мы выражаем Вам огромную признательность за Ваш выбор. Мы делаем все возможное, чтобы данное изделие удовлетворяло Вашим запросам, а качество соответствовало лучшим мировым образцам.

Компания “Ресанта” устанавливает официальный срок службы на детектор 5 лет, при условии соблюдения правил эксплуатации.

При покупке изделия требуйте проверки его комплектации, внешнего вида и правильного заполнения гарантийного талона в Вашем присутствии.

В случае возникновения неисправностей не пытайтесь самостоятельно ремонтировать изделие, т.к. это опасно и приводит к утрате гарантии.

Гарантийный срок эксплуатации детектора “РЕСАНТА” составляет 1 год.

resanta.ru

10. ГАРАНТИЙНЫЙ ТАЛОН

Детектор РЕСАНТА _____

№ _____

Признан годным для эксплуатации.

Дата продажи _____

Я покупатель/
представитель фирмы _____

С условиями эксплуатации ознакомлен _____

ГАРАНТИЙНЫЙ ТАЛОН	ГАРАНТИЙНЫЙ ТАЛОН
_____	_____
_____	_____
_____	_____
_____	_____
_____	_____
_____	_____
_____	_____

resanta.ru

11. СЕРВИСНЫЕ ЦЕНТРЫ

- **Абакан**, Квартал Молодежный 12а к1, тел.: +7 (390) 226-30-10, +7 908 326-30-10
- **Армавир**, ул. Мичурина, д. 6, тел.: +7 (861) 376-38-46, +7 (962) 855-40-18
- **Архангельск**, Окружное шоссе, д.9, тел.: +7 (952) 301-25-26
- **Астрахань**, ул. Рыбинская, д.11, тел.: 8 (8512) 99-47-76
- **Барнаул**, Южный проезд, 14 лит 6, тел: +7 (3852) 25-13-10
- **Белгород**, ул. Константина Заслонова, д. 92к5, тел: +7 (472) 240-29-13
- **Благовещенск,** ул. Промышленная 5А, тел.: +7 (914) 601-07-00; +7 (416) 231-98-68
- **Братск**, ул.Коммунальная, здание 17, строение 2, тел: +7 (914) 939-23-72
- **Брянск**, Московский проспект, 138Бс1, тел: +7 (4832) 59-06-44
- **Великий Новгород**, ул. 3-я Сенная, д.2А, тел: +7 (964) 694-40-34
- **Владивосток**, Днепровская улица, 102Ас2, тел: +7 (904) 624-03-29, +7 (423) 249-26-72
- **Владимир**, ул. Казарменная, 2, тел.: +7 (492) 249-43-32
- **Волгоград**, пр-т Волжский, 4к, тел.: +7 (844) 278-01-68 (доб. 2 – сервис)
- **Вологда**, ул. Саммера, д. 64, тел.: +7 (817) 226-48-63
- **Воронеж**, проспект Труда, д. 48Ф, тел.: +7 (473) 204-53-29
- **Екатеринбург**, ул. Новинская, 12, тел.: +7 (343) 384-57-25, +7 (965) 509-78-08.
- **Иваново**, ул. Наговицыной-Икрянистовой, д.6., тел +7 (493) 277-41-11
- **Ижевск**, улица Пойма, 22литВ, тел.: +7 (3412) 57-60-21

resanta.ru

- **Иркутск**, ул.Трактовая, д.28А/2, СКЦ Байкалит, складское помещение №5 тел: +7 (908) 660-41-57 (сервис), +7 (395) 270-71-62
- **Йошкар-Ола**, пгт. Медведево, ул. Гагарина, 4И, тел. +7 (836) 249-72-32
- **Казань**, ул. Габдуллы Тукая, д. 125., тел.: +7 (843) 206-03-65
- **Калининград**, ул. Ялтинская, д. 129, тел: +7 (401) 276-36-09
- **Калуга**, Дальняя улица, 17А, тел: +7 (965) 709-98-96, +7 (484) 292-23-76
- **Кемерово**, ул. Радищева, д. 2/2 к4 вход Б1, тел: +7 (905) 907-38-69, +7 (384) 265-02-69
- **Киров**, ул. Калинина, д. 38, тел.: +7 (833) 221-42-71, 21-71-41
- **Кострома**, ул. Костромская, д.111, тел: 8 (4942) 46-73-76; 8 (4942) 46-18-59
- **Краснодар**, ул. Грибоедова, д.4, литер "Ю", тел: +7 (989) 198-54-35; +7 (861) 203-46-92
- **Красноярск**, ул. Северное шоссе 7И/2 (желтый склад), тел: 8(391)204-62-88
- **Курган**, ул. Омская, д.171Б, тел: +7 (352) 263-09-25, 63-09-24
- **Курск**, ул. 50 лет Октября 128. Тел.: +7 (471) 236-04-46
- **Липецк**, Ангарская улица, вл26, тел: +7 (474) 252-26-97, +7 (903) 028-97-96
- **Магнитогорск**, ул .Вокзальная 1, строение 3 тел.: +7 (919) 342-82-12
- **Москва**, Каширский проезд, 23с7, тел для заказа пропуска: +7 (495) 118-96-42 (за час до прибытия))
- **Москва**, Павловская улица, 27с3, эт. 1, комн. 5, тел.: +7 (495) 215-25-73
- **Московская область**, деревня Новая Купавна дом 9, тел.: +7 (495) 108-64-86 (доб. 2), +7 (968) 772-81-36
- **Московская область**, г. Долгопрудный, мк-н Павельцево, Новое ш, д. 31, литер "Ч", тел.: +7 (495) 968-85-70

esarta.ru

- **Мурманск**, ул. Промышленная, 19, офис 406, тел.: 8 (8152) 65 61 90
- **Набережные Челны**, ул.Магистральная, д.3А, тел.: +7 (855) 220-57-43
- **Нижний Новгород**, проспект Гагарина, 176Г, тел: +7 (831) 429-05-65 (доб. 2)
- **Нижний Тагил**, ул. Индустриальная 37, тел.: +7 (343) 596-37-60
- **Новокузнецк**, ул. Производственная, 19/1, тел.: +7 (960) 931-71-41. +7 (384) 320-49-31
- **Новороссийск**, Краснодарский край., г. Новороссийск, ул. Осоавиахима, д. 212, тел.: +7 (861) 730-94-54
- **Новосибирск**, 1-е Мочищенское шоссе 1/4, тел.: 8 (383) 373-27-96
- **Омск**, ул. Космический проспект, 109 стр.1 дверь 20, 2 этаж, тел: +7 (3812) 38-18-62 (сервисный центр), +7 (3812) 21-46-38 (отдел продаж)
- **Оренбург**, улица Базовая, 17 А, тел: +7 (353) 248-64-90
- **Орёл**, пер. Силикатный, д.1, тел: +7 (486) 244-58-19
- **Орск**, Орское шоссе, 6, тел: +7 (353) 237-62-89 (ориентир для поиска - Фуд Сервис Орск (51.239211, 58.485791)
- **Пенза**, ул. Бумажников 17, тел: +7 (841) 222-46-79
- **Пермь**, ул. Сергея Данщина, д. 6а, корпус 1, тел.: +7 (342) 205-85-29
- **Петрозаводск**, район Северная Промзона, ул. Заводская, д. 10 А, тел.: +7 (812) 309-87-08, +7 (921) 222-67-80
- **Псков**, ул. Леона Поземского, д.110Е, тел.: +7 (811) 229-62-64
- **Пятигорск**, Черкесское шоссе д.1, тел.: +7 (968) 279-27-91, +7 (865) 220-58-50 (доб. 2)
- **Ростов на Дону**, ул. Вавилова, д. 62А, тел.: +7 (938) 100-20-83

resanta.ru

- **Рязань**, пр-д Яблочкова, д. 8Г, тел.: +7 (491) 246-65-58
- **Самара**, Советский р-н, ул. Заводское шоссе, д. 15А, литер "А", тел.: +7 (846) 206-05-52
- **Санкт-Петербург**, Ириновский проспект дом 14, корпус 3, тел.: +7(812) 309-92-75
- **Саранск**, ул. Пролетарская, д.130А, база Комбината "Сура", тел.: +7 (834) 222-36-37
- **Саратов**, ул. Пензенская, д. 2, тел: +7 (845) 249-11-79
- **Симферопольский район, село Перово**, улица Хачирашвили, 56, тел.: +7 (978) 091-19-58, +7 (3652) 66-97-48
- **Смоленск**, Краснинское шоссе, дом 37б, стр. 2, тел.: +7 (481) 229-46-99
- **Сочи**, ул. Транспортная, д. 28, тел: +7 (862) 226-57-45
- **Ставропольский край, Михайловск**, улица Ленина, 162А, тел.: +7 (865) 220-65-62
- **Стерлитамак**, ул. Кочетова 43А, тел.: +7 (347) 229-44-10
- **Сургут**, ул. Базовая, д. 5, тел.: +7 (346) 275-82-31 (доб. 1 - офис, доб. 2 – сервис)
- **Тамбов**, ул. Волжская, д. 69, с7, тел.: 8 (4752) 50-37-96, +7 (964) 130-85-73
- **Тверь**, ул. Коняевская, д.12, стр.1, тел.: +7 (482) 263-31-71, +7 (920) 185-48-77
- **Тольятти**, ул. Коммунальная, д. 23, стр. 1, тел.: +7 (848) 265-12-05, +7 (964) 973-04-29
- **Томск**, пр-т Фрунзе 119/5 ст1, тел.: +7 (952) 801-05-17
- **Тула**, Ханинский проезд, д. 25/3, тел.: +7 (487) 274-02-53
- **Тюмень**, Старый Тобольский тракт, 5-й километр, 1Ас3, тел.: +7 (345) 266-28-91
- **Улан-Удэ**, ул. 502 км, д. 160в, тел.: +7 (301) 220-42-87
- **Ульяновск**, Московское шоссе, 14, тел.: +7 (842) 227-06-30, 27-06-31

ksana.ru

- **Уфа**, ул. Ульяновых, д. 65, корпус 7, литер "2Б", тел.: +7 (347) 214-53-59
- **Хабаровск**, ул. Суворова, 80Н, тел.: +7 (421) 293-44-68
- **Чебоксары**, Вурнарское шоссе, 11, тел.: +7 (8352) 35-53-83, +7-962-321-41-75
- **Челябинск**, ул. Морская, д. 6/3, тел.: +7 (351) 222-43-15, 222-43-16
- **Череповец**, ул. Гоголя, д 60, тел.: +7 (911) 517-87-92, +7 (820) 249-05-34
- **Чита**, ул. Евгения Гаюсана, д. 48, стр. 5, тел. +7 (302) 228-44-79
- **Шахты**, Ростовская область, пер. Газетный, д. 4Г, тел.: +7 (863) 303-56-10, +7 (909) 406-63-11
- **Южно-Сахалинск**, пр-т Мира, 2 "Б"/5, корпус 8, тел.: +7 (424) 249-07-85.
- **Ярославль**, ул. Журавлева, 3Г, тел: +7 (485) 266-32-20
- **Казахстан, г. Актобе**, жилой массив Коктем (бывш. Заречный - 1), д. 311, тел.: 8(7132)72-46-40
- **Казахстан, г. Алматы**, Илийский тракт, 29, тел: +7 (727) 225-47-45, 225-47-46
- **Казахстан, г. Атырау**, пр-т Азаттык, 118Б, тел: +7 (7122) 30-85-06, +7 (700) 244-50-96
- **Казахстан, г. Караганда**, ул. Складская 2А/1, тел.: +7 (707) 469-80-56
- **Казахстан, г. Костанай**, ул. Каирбекова, 318/2, цокольный этаж, тел.: 87774451977;
- **Казахстан, г. Нур-Султан (Астана)**, ул. Циолковского, д. 4, склад 8а, тел.: +7 (771) 754-02-45
- **Казахстан, г. Павлодар,** ул. Центральная промзона стр. 2021, склад № 8, тел.: 8 (771) 191 31 92.
- **Казахстан, г. Тараз**, ул. Санырак батыра, 47м, тел.: +7 777 932 86 18

resanta.ru

- **Казахстан, г. Усть-Каменогорск**, Самарское шоссе 9/5, тел.: 87084403219
- **Казахстан, г. Шымкент**, ул. Сарбаздар 18. тел.: +7 (776) 808-50-05
- **Казахстан, г Петропавловск**, ул. Универсальная 5. Тел: +7(708)589-69-00.
- **Республика Беларусь, г. Витебск,** проспект Фрунзе, д 81/24, помещение 2, тел.: + 375 25 502 19 10
- **Республика Беларусь, г. Гомель**, ул. Текстильная, д. 9, тел.: 8 (029) 327 29 44, +375 44 510-60-00, +375 33 377-29-44, +375 23 229-39-18, +375 29 327-29-44
- **Республика Беларусь, г. Гродно**, Промысловый пр., д. 12, тел.: +375 29 785-78-53
- **Республика Беларусь, г. Минск**, ул. Притыцкого, д. 62/1, цокольный этаж, тел.: +375 29 7-629-629
- **Республика Беларусь, г. Минск**, Партизанский проспект, д. 2, тел.:+375 (29) 397-02-87 (администратор)
- **Республика Беларусь, Минская область**, д. Тарасово, ул. Ратомская, д. 1Б, помещение 3, тел.: +375 29 806-52-78,+375 29 132-82-26
- **Армения, г. Ереван**, улица Пушкина 51/18, тел.: +37491226998; +37441999226

Актуальная информация по адресам сервисных центров и приобретению оригинальных запчастей также доступна на официальном сайте resanta.ru в разделе Сервис.

resanta.ru

Для заметок

resanta.ru

resanta.ru



Изготовитель (импортер):
"ФОКС Технотулс ГмбХ"
Кляйн-Етцельсдорф 16,
3730 Кляйн-Етцельсдорф (Решиц),
Австрия
Сделано в КНР

Ред. 2

resanta.ru